Vegas Revo

edycja: 04.2018

System rolet nadstawnych Vegas Revo

Przekroje skrzynek Revo I

Profile konstrukcyjne skrzynek II

Zestawy profili konstrukcyjnych III

Prowadnice IV

Profile adaptacyjne V

Klapy boczne i uchwyty podziałowe VI

Elementy układu moskitiery zwijanej VII

Elementy konstrukcyjne VIII

Kształtki ocieplenia IX

Akcesoria uzupełniające X

Tabela kolorystyki XI

Przekroje skrzynek Revo

I

VR165 ALU1

Skrzynka: 165 mm x 240 mm
Profil adaptacyjny: aluminiowy
Wersja ocieplenia: jednoelementowe
Minimalna szerokość ramy okna: 60 mm
Maksymalna szerokość ramy okna: 96 mm (185 mm*)
Maksymalna średnica nawoju: 145 mm

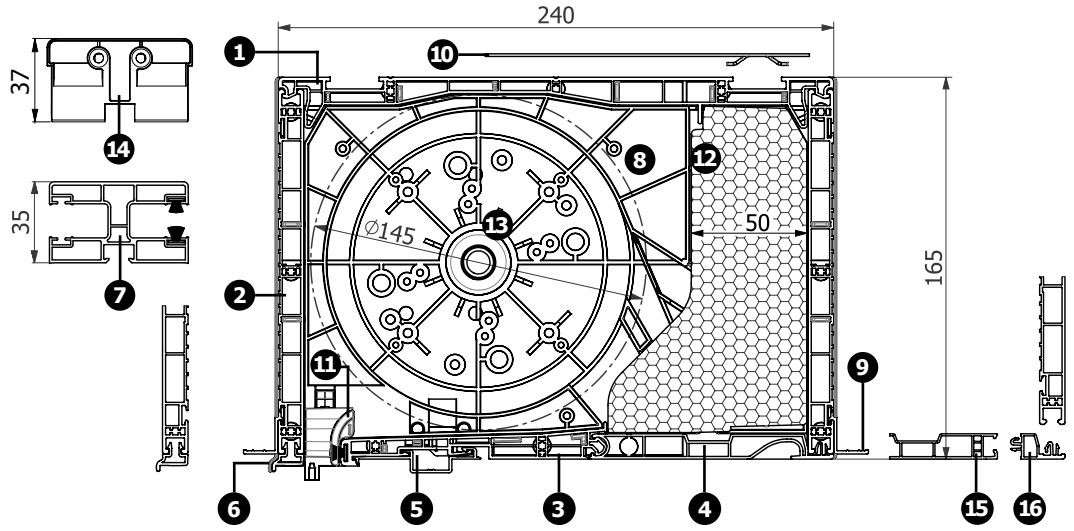

Nr	nazwa elementu	indeks	ilość elementów na roletę
1	profil górny skrzynki Revo	TCP24	1 profil
2	profil czołowy skrzynki Revo 165 mm	FP165	2 profile
3	profil dolny skrzynki Revo	BCP115	1 profil
4	profil rewizyjny skrzynki Revo	RP106	1 profil
5	profil adaptacyjny aluminiowy	AP6/AP7/AP8/AP10/AP-FAP	1 profil
6	zderzak	BPR1	1 profil
7	prowadnica pancerza	SR60 / SR60A	2 profile
8	klapa boczna skrzynki	SC165	komplet (2 szt.)
9	kątownik podtynkowy	ANG1-ALU1 / ANG1	brak lub 1 lub 2 profile
10	kotwa montażowa	BAN1	ilość wg instrukcji
11	ślizg	SDR21	komplet (2 szt.)
12	ocieplenie	IS165	ilość wg instrukcji
13	łożysko	ŁOŻ-00	ilość wg instrukcji
14	zatyczka dolna prowadnicy	EC-SR60	ilość wg instrukcji
15	profil rewizyjny skrzynki Revo	RP87*	1 profil
16	profil łączący 19 mm	JS19*	1 profil

* opcja skrzynki z rewizją od strony czołowej

VR165 ALU2

Skrzynka: 165 mm x 240 mm
Profil adaptacyjny: aluminiowy
Wersja ocieplenia: dwuelementowe
Minimalna szerokość ramy okna: 60 mm
Maksymalna szerokość ramy okna: 96 mm (185 mm*)
Maksymalna średnica nawoju: 125 mm

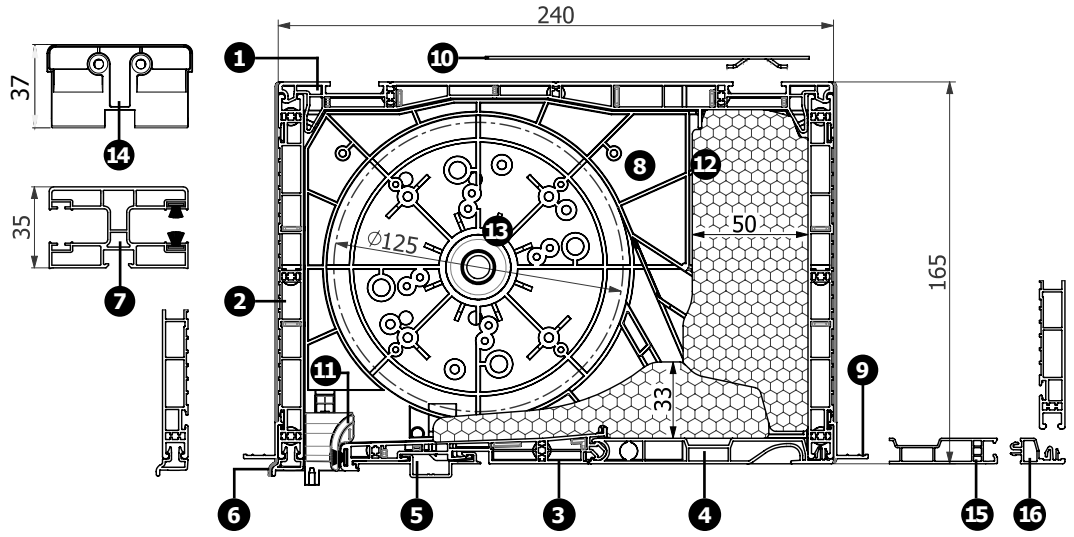

Nr	nazwa elementu	indeks	ilość elementów na roletę
1	profil górny skrzynki Revo	TCP24	1 profil
2	profil czołowy skrzynki Revo 165 mm	FP165	2 profile
3	profil dolny skrzynki Revo	BCP115	1 profil
4	profil rewizyjny skrzynki Revo	RP106	1 profil
5	profil adaptacyjny aluminiowy	AP6/AP7/AP8/AP10/AP-FAP	1 profil
6	zderzak	BPR1	1 profil
7	prowadnica pancerza	SR60 / SR60A	2 profile
8	klapa boczna skrzynki	SC165	komplet (2 szt.)
9	kątownik podtynkowy	ANG1-ALU1 / ANG1	brak lub 1 lub 2 profile
10	kotwa montażowa	BAN1	ilość wg instrukcji
11	ślizg	SDR21	komplet (2 szt.)
12	ocieplenie	ISD165 + ISB	ilość wg instrukcji
13	łożysko	ŁOŻ-00	ilość wg instrukcji
14	zatyczka dolna prowadnicy	EC-SR60	ilość wg instrukcji
15	profil rewizyjny skrzynki Revo	RP87*	1 profil
16	profil łączący 19 mm	JS19*	1 profil

* opcja skrzynki z rewizją od strony czołowej

VR165 ALU3

Skrzynka: 165 mm x 240 mm
Profil adaptacyjny: aluminiowy
Wersja ocieplenia: dwuelementowe
Minimalna szerokość ramy okna: 60 mm
Maksymalna szerokość ramy okna: 96 mm (185 mm*)
Maksymalna średnica nawoju: 125 mm

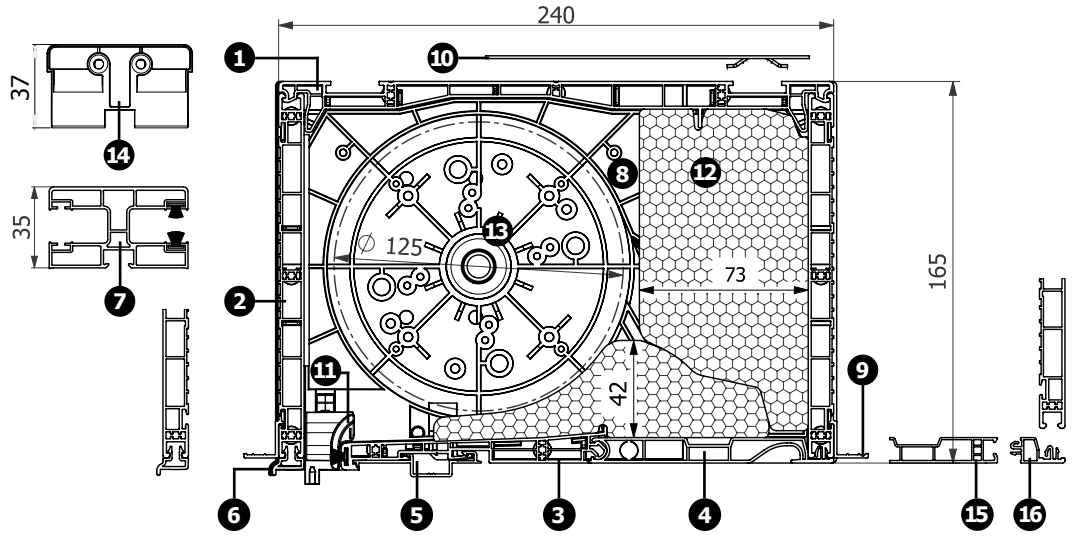

Nr	nazwa elementu	indeks	ilość elementów na roletę
1	profil górny skrzynki Revo	TCP24	1 profil
2	profil czołowy skrzynki Revo 165 mm	FP165	2 profile
3	profil dolny skrzynki Revo	BCP115	1 profil
4	profil rewizyjny skrzynki Revo	RP106	1 profil
5	profil adaptacyjny aluminiowy	AP6/AP7/AP8/AP10/AP-FAP	1 profil
6	zderzak	BPR1	1 profil
7	prowadnica pancerza	SR60 / SR60A	2 profile
8	klapa boczna skrzynki	SC165	komplet (2 szt.)
9	kątownik podtynkowy	ANG1-ALU1 / ANG1	brak lub 1 lub 2 profile
10	kotwa montażowa	BAN1	ilość wg instrukcji
11	ślizg	SDR21	komplet (2 szt.)
12	ocieplenie	ISD165-W73 + ISB165-W73	ilość wg instrukcji
13	łożysko	ŁOŻ-00	ilość wg instrukcji
14	zatyczka dolna prowadnicy	EC-SR60	ilość wg instrukcji
15	profil rewizyjny skrzynki Revo	RP87*	1 profil
16	profil łączący 19 mm	JS19*	1 profil

* opcja skrzynki z rewizją od strony czołowej

VR165 PVC1

Skrzynka: 165 mm x 240 mm
Profil adaptacyjny: uniwersalny PVC
Wersja ocieplenia: jednoelementowe
Minimalna szerokość ramy okna: 68 mm
Maksymalna szerokość ramy okna: 99 mm (185 mm*)
Maksymalna średnica nawoju: 140 mm

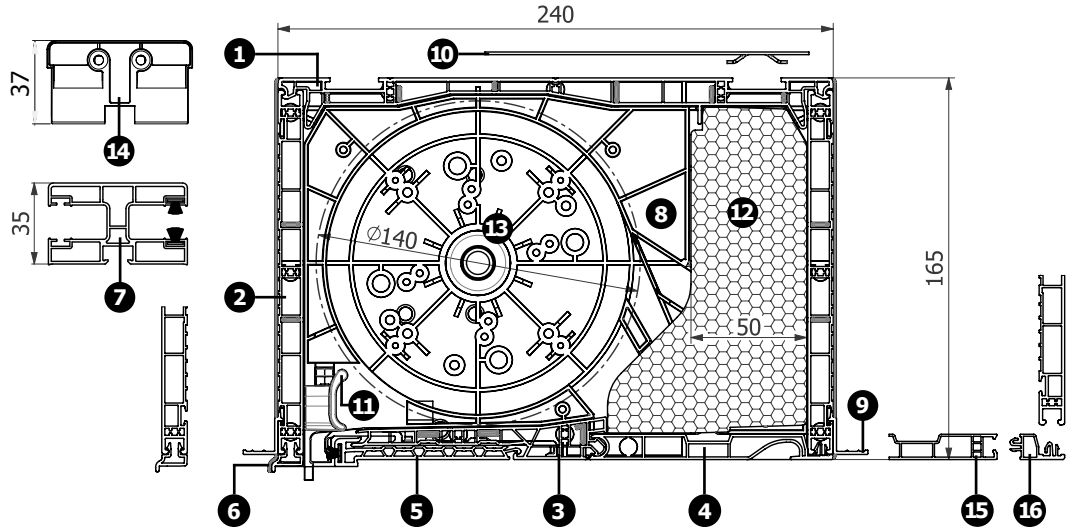

Nr	nazwa elementu	indeks	ilość elementów na roletę
1	profil górny skrzynki Revo	TCP24	1 profil
2	profil czołowy skrzynki Revo 165 mm	FP165	2 profile
3	profil dolny skrzynki Revo	BCP110	1 profil
4	profil rewizyjny skrzynki Revo	RP106	1 profil
5	profil adaptacyjny uniwersalny PVC	AP-PVC	1 profil
6	zderzak	BPR1	1 profil
7	prowadnica pancerza	SR60 / SR60A	2 profile
8	klapa boczna skrzynki	SCM165	komplet (2 szt.)
9	kątownik podtynkowy	ANG1-ALU1 / ANG1	brak lub 1 lub 2 profile
10	kotwa montażowa	BAN1	ilość wg instrukcji
11	ślizg	SDRM10U	komplet (2 szt.)
12	ocieplenie	IS165	ilość wg instrukcji
13	łożysko	ŁOŻ-00	ilość wg instrukcji
14	zatyczka dolna prowadnicy	EC-SR60	ilość wg instrukcji
15	profil rewizyjny skrzynki Revo	RP87*	1 profil
16	profil łączący 19 mm	JS19*	1 profil

* opcja skrzynki z rewizją od strony czołowej

VR165 PVC2

Skrzynka: 165 mm x 240 mm
Profil adaptacyjny: uniwersalny PVC
Wersja ocieplenia: dwuelementowe
Minimalna szerokość ramy okna: 68 mm
Maksymalna szerokość ramy okna: 99 mm (185 mm*)
Maksymalna średnica nawoju: 120 mm

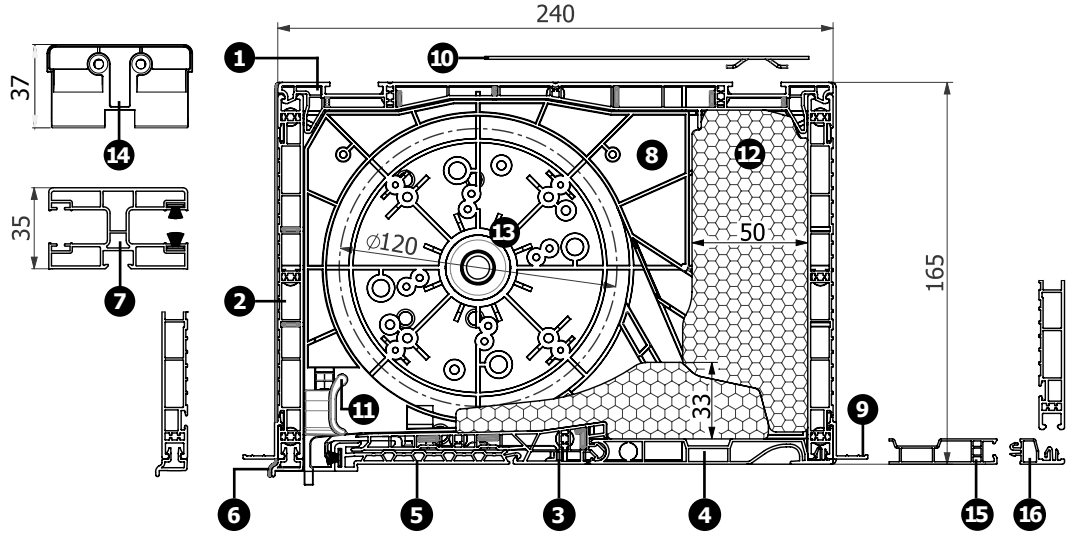

Nr	nazwa elementu	indeks	ilość elementów na roletę
1	profil górny skrzynki Revo	TCP24	1 profil
2	profil czołowy skrzynki Revo 165 mm	FP165	2 profile
3	profil dolny skrzynki Revo	BCP110	1 profil
4	profil rewizyjny skrzynki Revo	RP106	1 profil
5	profil adaptacyjny uniwersalny PVC	AP-PVC	1 profil
6	zderzak	BPR1	1 profil
7	prowadnica pancerza	SR60 / SR60A	2 profile
8	klapa boczna skrzynki	SCM165	komplet (2 szt.)
9	kątownik podtynkowy	ANG1-ALU1 / ANG1	brak lub 1 lub 2 profile
10	kotwa montażowa	BAN1	ilość wg instrukcji
11	ślizg	SDRM10U	komplet (2 szt.)
12	ocieplenie	ISD165 + ISB-U	ilość wg instrukcji
13	łożysko	ŁOŻ-00	ilość wg instrukcji
14	zatyczka dolna prowadnicy	EC-SR60	ilość wg instrukcji
15	profil rewizyjny skrzynki Revo	RP87*	1 profil
16	profil łączący 19 mm	JS19*	1 profil

* opcja skrzynki z rewizją od strony czołowej

VR165 PVC3

Skrzynka: 165 mm x 240 mm
Profil adaptacyjny: uniwersalny PVC
Wersja ocieplenia: dwuelementowe
Minimalna szerokość ramy okna: 68 mm
Maksymalna szerokość ramy okna: 99 mm (185 mm*)
Maksymalna średnica nawoju: 120 mm

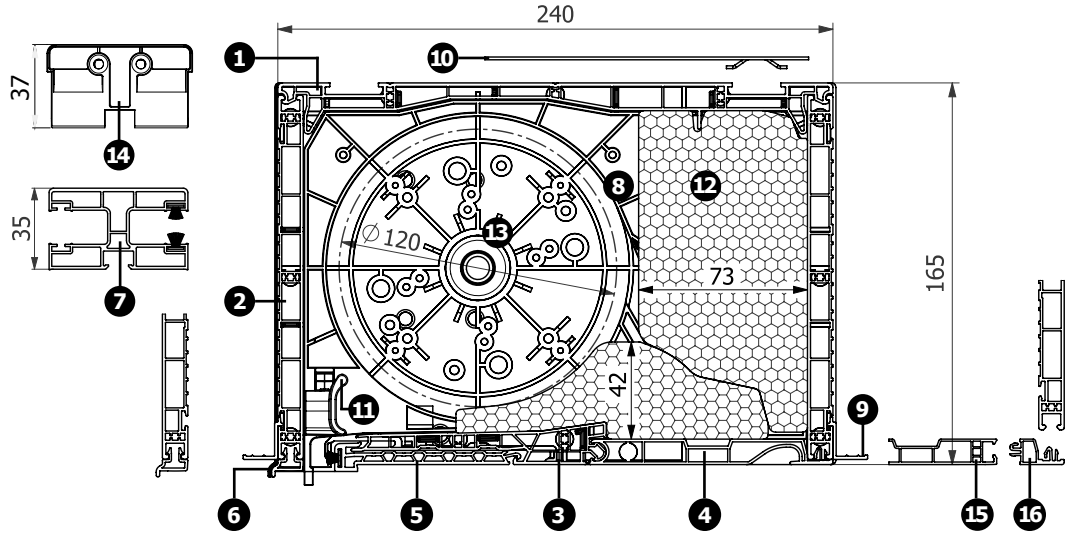

Nr	nazwa elementu	indeks	ilość elementów na roletę
1	profil górny skrzynki Revo	TCP24	1 profil
2	profil czołowy skrzynki Revo 165 mm	FP165	2 profile
3	profil dolny skrzynki Revo	BCP110	1 profil
4	profil rewizyjny skrzynki Revo	RP106	1 profil
5	profil adaptacyjny uniwersalny PVC	AP-PVC	1 profil
6	zderzak	BPR1	1 profil
7	prowadnica pancerza	SR60 / SR60A	2 profile
8	klapa boczna skrzynki	SCM165	komplet (2 szt.)
9	kątownik podtynkowy	ANG1-ALU1 / ANG1	brak lub 1 lub 2 profile
10	kotwa montażowa	BAN1	ilość wg instrukcji
11	ślizg	SDRM10U	komplet (2 szt.)
12	ocieplenie	ISD165-W56 + ISB165-W56-U	ilość wg instrukcji
13	łożysko	ŁOŻ-00	ilość wg instrukcji
14	zatyczka dolna prowadnicy	EC-SR60	ilość wg instrukcji
15	profil rewizyjny skrzynki Revo	RP87*	1 profil
16	profil łączący 19 mm	JS19*	1 profil

* opcja skrzynki z rewizją od strony czołowej

Vegas Revo - Karta Informacyjna

Symbol skrzynki	Wymiary przekroju skrzynki [mm x mm]	Profil adaptacyjny	Kształtki ocieplenia [indeks]	Max śred. nawoju pancerza [mm]
VR165 ALU1	165x240	aluminiowy	IS165	145
VR165 ALU2	165x240	aluminiowy	ISD165 + ISB	125
VR165 ALU3	165x240	aluminiowy	ISD165-W73 + ISB165-W73	125
VR205 ALU1	205x240	aluminiowy	IS205	185
VR205 ALU2	205x240	aluminiowy	ISD205 + ISB	160
VR205 ALU3	205x240	aluminiowy	ISD205-W56 + ISB205-W56	157
VR165 PVC1	165x240	uniwersalny PVC	IS165	140
VR165 PVC2	165x240	uniwersalny PVC	ISD165 + ISB-U	120
VR165 PVC3	165x240	uniwersalny PVC	ISD165-W73 + ISB165-W73-U	120
VR205 PVC1	205x240	uniwersalny PVC	IS205	180
VR205 PVC1-M	205x240	uniwersalny PVC	IS205	157
VR205 PVC2	205x240	uniwersalny PVC	ISD205 + ISB-U	157
VR205 PVC2-M	205x240	uniwersalny PVC	ISD205 + ISB-U	157
VR205 PVC3	205x240	uniwersalny PVC	ISD205-W56 + ISB205-W56-U	157
VR205 PVC3-M	205x240	uniwersalny PVC	ISD205-W56 + ISB205-W56-U	157
VR260 PVC1	260x240	uniwersalny PVC	ISD260-W12 + ISB260-W12	200
VR260 PVC1-M	260x240	uniwersalny PVC	ISD260-W12 + ISB260-W12	200
VR260 PVC2	260x240	uniwersalny PVC	ISD260-W30 + ISB260-W41	185
VR260 PVC2-M	260x240	uniwersalny PVC	ISD260-W30 + ISB260-W41	185
VR260 PVC3	260x240	uniwersalny PVC	ISD260-W41 + ISB260-W41	165
VR260 PVC3-M	260x240	uniwersalny PVC	ISD260-W41 + ISB260-W41	165

Profile konstrukcyjne skrzynek

II

rysunek i opis elementu	pakowanie
FP165 Profil czołowy skrzynki 165 mm	36 mb (6 x 6 mb)

wariant elementu	indeks
biel w masie	FP165-01
brąz w masie *	FP165-02 *
mahoń	FP165-03
złoty dąb	FP165-04
dąb bagienny	FP165-05
sosna	FP165-06
orzech	FP165-07
antracyt	FP165-13
kolor niestandardowy	FP165-xx

* kolor stosowany pod okleinę

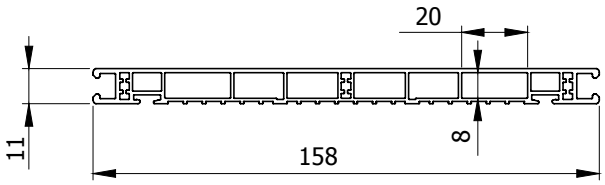

rysunek i opis elementu	pakowanie
FP205 Profil czołowy skrzynki 205 mm	36 mb (6 x 6 mb)

wariant elementu	indeks
biel w masie	FP205-01
brąz w masie *	FP205-02 *
mahoń	FP205-03
złoty dąb	FP205-04
dąb bagienny	FP205-05
sosna	FP205-06
orzech	FP205-07
antracyt	FP205-13
kolor niestandardowy	FP205-xx

* kolor stosowany pod okleinę

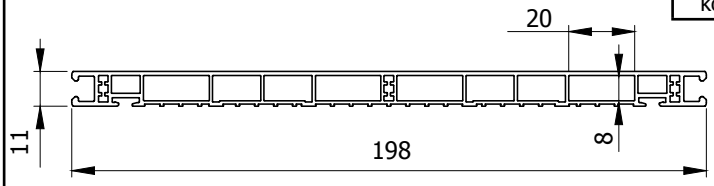

rysunek i opis elementu	pakowanie
JP260-00 Profil aluminiowy łącznika VR260	36 mb (6 x 6 mb)

wariant elementu	indeks
surowe aluminium	JP260-00

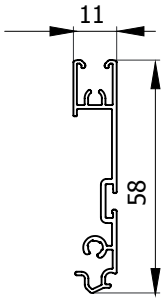

rysunek i opis elementu	pakowanie
BCP100 Profil dolny skrzynki ze zintegrowaną moskitierą	36 mb (6 x 6 mb)

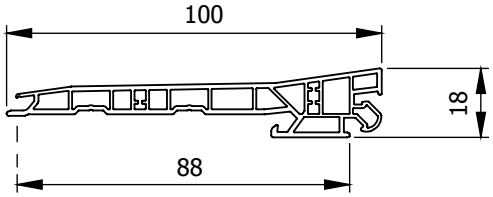

wariant elementu	indeks
biel w masie	BCP100-01
brąz w masie *	BCP100-02 *
mahoń	BCP100-03
złoty dąb	BCP100-04
dąb bagienny	BCP100-05
sosna	BCP100-06
orzech	BCP100-07
antracyt	BCP100-13
kolor niestandardowy	BCP100-xx

* kolor stosowany pod okleinę

rysunek i opis elementu	pakowanie
BCP110 Profil dolny skrzynki z profilem adaptacyjnym uniwersalnym PVC	36 mb (6 x 6 mb)

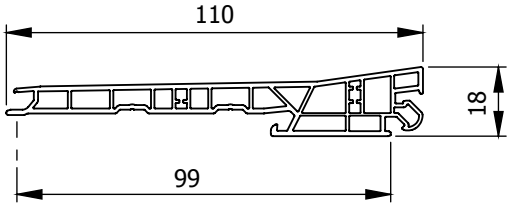

wariant elementu	indeks
biel w masie	BCP110-01
brąz w masie *	BCP110-02 *
mahoń	BCP110-03
złoty dąb	BCP110-04
dąb bagienny	BCP110-05
sosna	BCP110-06
orzech	BCP110-07
antracyt	BCP110-13
kolor niestandardowy	BCP110-xx

* kolor stosowany pod okleinę

rysunek i opis elementu	pakowanie
BCP115 Profil dolny skrzynki z profilami adaptacyjnymi aluminiowymi	36 mb (6 x 6 mb)

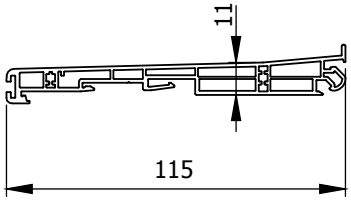

wariant elementu	indeks
biel w masie	BCP115-01
brąz w masie *	BCP115-02 *
mahoń	BCP115-03
złoty dąb	BCP115-04
dąb bagienny	BCP115-05
sosna	BCP115-06
orzech	BCP115-07
antracyt	BCP115-13
kolor niestandardowy	BCP115-xx

* kolor stosowany pod okleinę

rysunek i opis elementu	pakowanie
TCP24 Profil górny skrzynki	18 mb (3 x 6 mb)

wariant elementu	indeks
biel w masie	TCP24-01
brąz w masie	TCP24-02

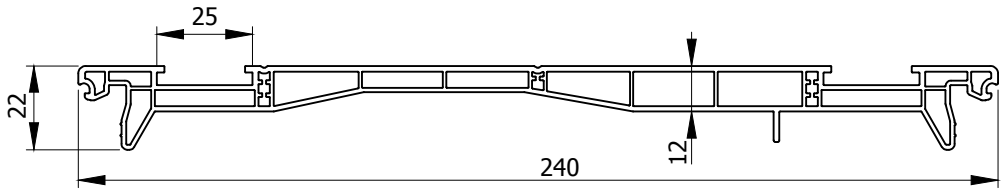

rysunek i opis elementu	pakowanie
RP106 Profil rewizyjny skrzynki	36 mb (6 x 6 mb)

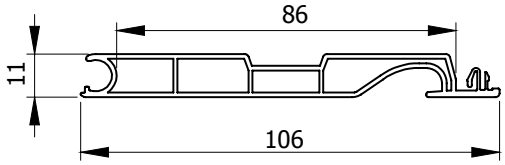

wariant elementu	indeks
biel w masie	RP106-01
brąz w masie *	RP106-02 *
mahoń	RP106-03
złoty dąb	RP106-04
dąb bagienny	RP106-05
sosna	RP106-06
orzech	RP106-07
antracyt	RP106-13
kolor niestandardowy	RP106-xx

* kolor stosowany pod okleinę

rysunek i opis elementu	pakowanie
RP87 Profil rewizyjny skrzynki, płaski stosowany przy rewizji czołowej	36 mb (3 x 6 mb)

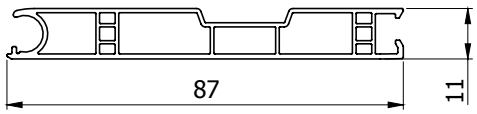

wariant elementu	indeks
biel w masie	RP87-01
brąz w masie *	RP87-02 *
mahoń	RP87-03
złoty dąb	RP87-04
dąb bagienny	RP87-05
sosna	RP87-06
orzech	RP87-07
antracyt	RP87-13
kolor niestandardowy	RP87-xx

* kolor stosowany pod okleinę

rysunek i opis elementu	pakowanie

JS13 Profil łączący 13 mm

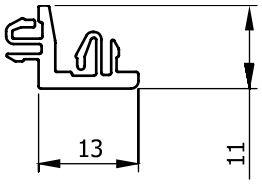

stosowany przy rewizji czołowej
do skrzynek VR260 z grubym pancerzem

wariant elementu	indeks
biel w masie	JS13-01
brąz w masie *	JS13-02 *
mahoń	JS13-03
złoty dąb	JS13-04
dąb bagienny	JS13-05
sosna	JS13-06
orzech	JS13-07
antracyt	JS13-13
kolor niestandardowy	JS13-xx

* kolor stosowany pod okleinę

60 mb
(10 x 6 mb)

rysunek i opis elementu	pakowanie

JS19 Profil łączący 19mm

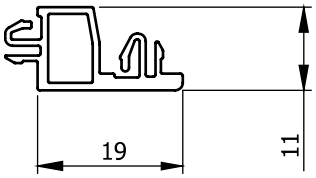

stosowany przy rewizji czołowej
do skrzynek ze standardowym pancerzem

wariant elementu	indeks
biel w masie	JS19-01
brąz w masie *	JS19-02 *
mahoń	JS19-03
złoty dąb	JS19-04
dąb bagienny	JS19-05
sosna	JS19-06
orzech	JS19-07
antracyt	JS19-13
kolor niestandardowy	JS19-xx

* kolor stosowany pod okleinę

60 mb
(10 x 6 mb)

rysunek i opis elementu	pakowanie

BPR1 Zderzak

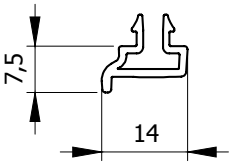

wariant elementu	indeks
biel w masie	BPR1-01
brąz w masie	BPR1-02
mahoń	BPR1-03
złoty dąb	BPR1-04
dąb bagienny	BPR1-05
sosna	BPR1-06
orzech	BPR1-07
antracyt	BPR1-13
kolor niestandardowy	BPR1-xx

60 mb
(10 x 6 mb)

rysunek i opis elementu	pakowanie
ANG1 Kątownik podtynkowy PVC	60 mb (10 x 6 mb)

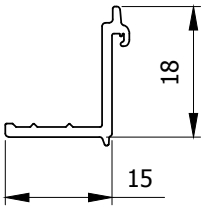

wariant elementu	indeks
biel w masie	ANG1-01
brąz w masie	ANG1-02
złoty dąb w masie	ANG1-04
szary w masie	ANG1-12
antracyt w masie	ANG1-13
kolor niestandardowy w masie	ANG1-xx

rysunek i opis elementu	pakowanie
ANG1-ALU Kątownik podtynkowy aluminiowy 10 mm	60 mb (10 x 6 mb)

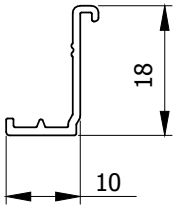

wariant elementu	indeks
surowy	ANG1-ALU-00
lakierowana biel	ANG1-ALU-01
lakierowany brąz	ANG1-ALU-8028
lakierowany złoty dąb	ANG1-ALU-8003
lakierowany antracyt	ANG1-ALU-7016
kolor niestandardowy	ANG1-ALU-XX

rysunek i opis elementu	pakowanie
P2S Profil wzmacniający do profili czołowych zalecany do rolet powyżej 250 cm szerokości	6 mb (1 x 6 mb)

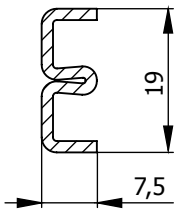

wariant elementu	indeks
stal ocynkowana	P2S

Zestawy profili konstrukcyjnych

III

rysunek i opis elementu	pakowanie
PSET165-P1 Zestaw profili konstrukcyjnych skrzynki 165 mm do rolet z profilami adaptacyjnymi aluminiowymi	6 mb (1 x 6 mb) 1 kosz (27 x 6 mb)

elementy w zestawie	szt.
TCP24-01	1
FP165-01	2
BCP115-01	1
RP106-01*	1

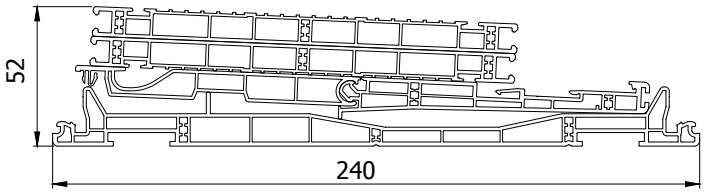

* przy rewizji dwustronnej, zastąpiony zestawem profili RP87 + JS19

rysunek i opis elementu	pakowanie
PSET165-U1 Zestaw profili konstrukcyjnych skrzynki 165 mm do rolet z profilem adaptacyjnym uniwersalnym PVC	6 mb (1 x 6 mb) 1 kosz (27 x 6 mb)

elementy w zestawie	szt.
TCP24-01	1
FP165-01	2
BCP110-01	1
RP106-01*	1
AP-PVC	1

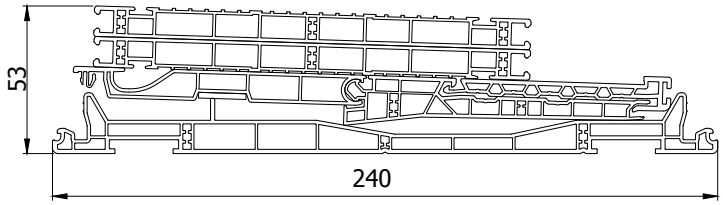

* przy rewizji dwustronnej, zastąpiony zestawem profili RP87 + JS19

rysunek i opis elementu	pakowanie
PSET205-P1 Zestaw profili konstrukcyjnych skrzynki 205 mm do rolet z profilami adaptacyjnymi aluminiowymi	6 mb (1 x 6 mb) 1 kosz (27 x 6 mb)

elementy w zestawie	szt.
TCP24-01	1
FP205-01	2
BCP115-01	1
RP106-01*	1

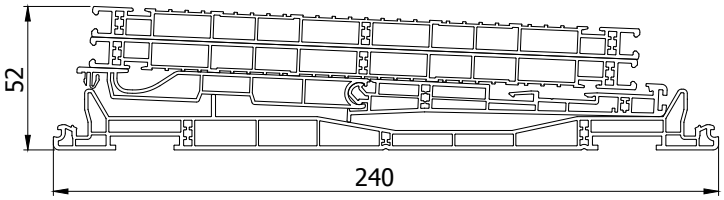

* przy rewizji dwustronnej, zastąpiony zestawem profili RP87 + JS19

rysunek i opis elementu	pakowanie
PSET205-U1 Zestaw profili konstrukcyjnych skrzynki 205 mm do rolet z profilem adaptacyjnym uniwersalnym PVC	6 mb (1 x 6 mb) 1 kosz (27 x 6 mb)

elementy w zestawie	szt.
TCP24-01	1
FP205-01	2
BCP110-01	1
RP106-01*	1
AP-PVC	1

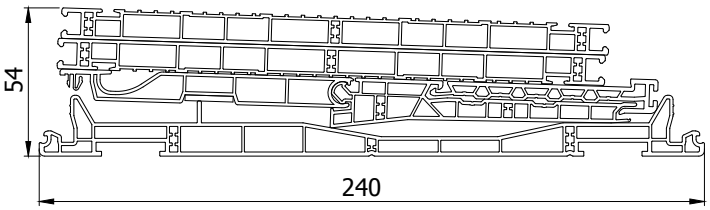

* przy rewizji dwustronnej, zastąpiony zestawem profili RP87 + JS19

rysunek i opis elementu	pakowanie
PSET205-UM1 Zestaw profili konstrukcyjnych skrzynki 205 mm do rolet z rolowaną moskitierą, z profilem adaptacyjnym uniwersalnym PVC	6 mb (1 x 6 mb) 1 kosz (27 x 6 mb)

elementy w zestawie	szt.
TCP24-01	1
FP205-01	2
BCP100-01	1
RP106-01*	1
AP-PVC	1

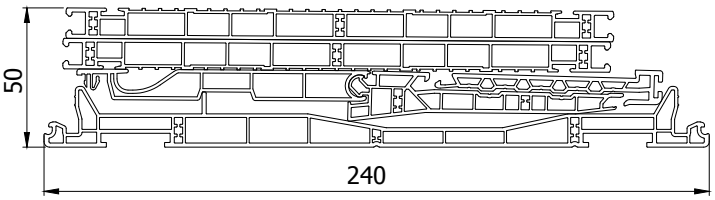

* przy rewizji dwustronnej, zastąpiony zestawem profili RP87 + JS19

rysunek i opis elementu	pakowanie

PSET260-U1 Zestaw profili konstrukcyjnych skrzynki 260 mm

do rolet z profilem adaptacyjnym uniwersalnym PVC

elementy w zestawie	szt.
TCP24-01	1
FP205-01	2
BCP110-01	1
RP106-01*	1
AP-PVC	1
JP260-00	2

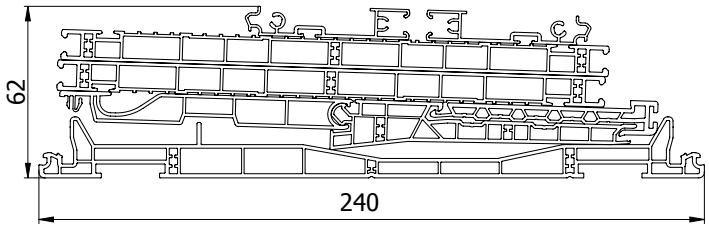

* - przy rewizji dwustronnej, zastąpiony zestawem profili RP87 + JS19
- w roletach z grubym pancerzem, zastąpiony zestawem profili RP87 + JS13

pakowanie: 6 mb (1 x 6 mb)

1 kosz (27 x 6 mb)

rysunek i opis elementu	pakowanie

PSET260-UM1 Zestaw profili konstrukcyjnych skrzynki 260 mm

do rolet z rolowaną moskitierą, z profilem adaptacyjnym uniwersalnym PVC

elementy w zestawie	szt.
TCP24-01	1
FP205-01	2
BCP100-01	1
RP106-01*	1
AP-PVC	1
JP260-00	2

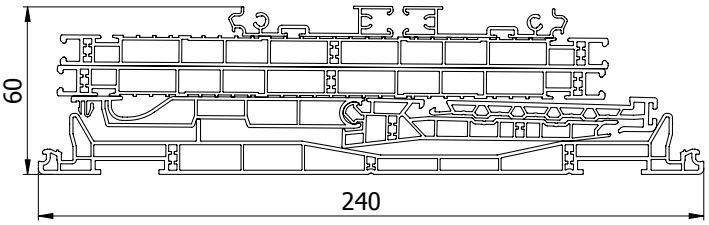

* - przy rewizji dwustronnej, zastąpiony zestawem profili RP87 + JS19
- w roletach z grubym pancerzem, zastąpiony zestawem profili RP87 + JS13

pakowanie: 6 mb (1 x 6 mb)

1 kosz (27 x 6 mb)

Prowadnice

IV

rysunek i opis elementu	pakowanie

SR60

Prowadnica PVC pancerza, z uszczelkami szczotkowymi

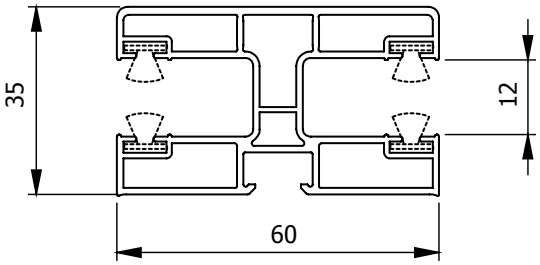

1 paczka
36 mb
(6 x 6 mb)

1 kosz
900 mb
(150 x 6 mb)

wariant elementu	indeks			
	kolor w masie		okleina	
	uszczelki jednostronnie	uszczelki obustronnie	uszczelki jednostronnie	uszczelki obustronnie
biel	SR60-01	SR60-O01	-	-
brąz *	SR60-02	SR60-O02	-	-
mahoń	-	-	SR60-PO3	SR60-O03
złoty dąb	-	-	SR60-PO4	SR60-O04
dąb bagienny	-	-	SR60-PO5	SR60-O05
sosna	-	-	SR60-PO6	SR60-O06
orzech	-	-	SR60-PO7	SR60-O07
antracyt	-	-	SR60-P13	SR60-O13
kolor niestandardowy	-	-	SR60-Pxx	SR60-Oxx

* kolor stosowany pod okleinę

SR60-BU

Prowadnica PVC pancerza, bez uszczelek szczotkowych

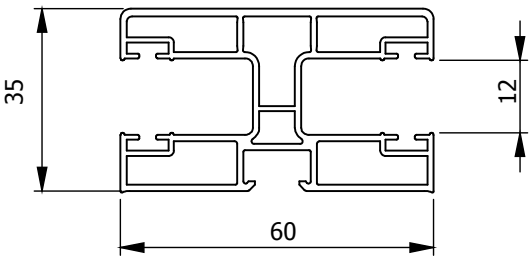

1 paczka
36 mb
(6 x 6 mb)

1 kosz
900 mb
(150 x 6 mb)

wariant elementu	indeks		
	kolor w masie	okleina	
		jednostronnie	obustronnie
biel	SR60-BU-01	-	-
brąz *	SR60-BU-02	-	-
mahoń	-	SR60-BU-P03	SR60-BU-O03
złoty dąb	-	SR60-BU-PO4	SR60-BU-O04
dąb bagienny	-	SR60-BU-PO5	SR60-BU-O05
sosna	-	SR60-BU-PO6	SR60-BU-O06
orzech	-	SR60-BU-PO7	SR60-BU-O07
antracyt	-	SR60-BU-P13	SR60-BU-O13
kolor niestandardowy	-	SR60-BU-Pxx	SR60-BU-Oxx

* kolor stosowany pod okleinę

rysunek i opis elementu	pakowanie

SR60-1

Prowadnica PVC pancerza, jednokomorowa, z uszczelkami szczotkowymi

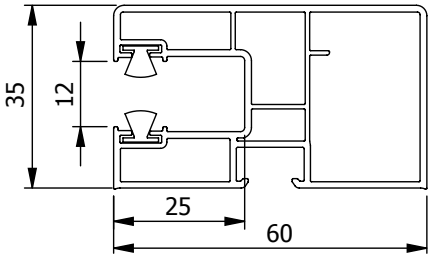

1 paczka
36 mb
(6 x 6 mb)

1 kosz
900 mb
(150 x 6 mb)

wariant elementu	indeks	
	kolor w masie	okleina
biel	SR60-1-01	-
brąz *	SR60-1-02	-
mahoń	-	SR60-1-O03
złoty dąb	-	SR60-1-O04
dąb bagienny	-	SR60-1-O05
sosna	-	SR60-1-O06
orzech	-	SR60-1-O07
antracyt	-	SR60-1-O13
kolor niestandardowy	-	SR60-1-Oxx

* kolor stosowany pod okleinę

SR60-1-BU

Prowadnica PVC pancerza, jednokomorowa, bez uszczelek szczotkowych

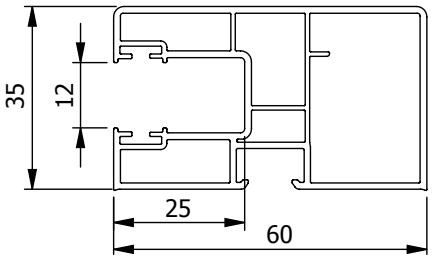

1 paczka
36 mb
(6 x 6 mb)

1 kosz
900 mb
(150 x 6 mb)

wariant elementu	indeks	
	kolor w masie	okleina
biel	SR60-1-BU-01	-
brąz *	SR60-1-BU-02	-
mahoń	-	SR60-1-BU-O03
złoty dąb	-	SR60-1-BU-O04
dąb bagienny	-	SR60-1-BU-O05
sosna	-	SR60-1-BU-O06
orzech	-	SR60-1-BU-O07
antracyt	-	SR60-1-BU-O13
kolor niestandardowy	-	SR60-1-BU-Oxx

* kolor stosowany pod okleinę

rysunek i opis elementu	pakowanie

SRM60

Prowadnica podwójna PVC pancerza i siatki moskitiery, z uszczelkami szczotkowymi

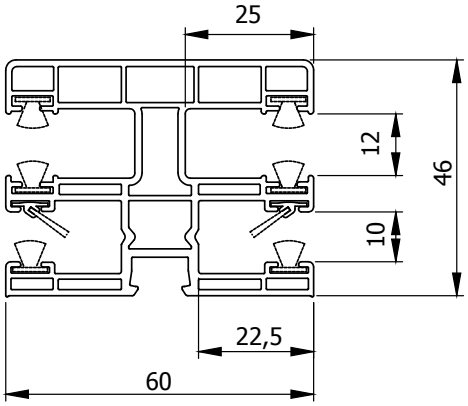

1 paczka
36 mb
(6 x 6 mb)

1 kosz
720 mb
(120 x 6 mb)

wariant elementu	indeks		
	kolor w masie	okleina	
	uszczelki jednostronnie	uszczelki jednostronnie	uszczelki obustronnie
biel	SRM60-01	-	-
brąz *	SRM60-02	-	-
mahoń	-	SRM60-P03	SRM60-O03
złoty dąb	-	SRM60-PO4	SRM60-O04
dąb bagienny	-	SRM60-PO5	SRM60-O05
sosna	-	SRM60-PO6	SRM60-O06
orzech	-	SRM60-PO7	SRM60-O07
antracyt	-	SRM60-P13	SRM60-O13
kolor niestandardowy	-	SRM60-Pxx	SRM60-Oxx

* kolor stosowany pod okleinę

SRM60-BU

Prowadnica podwójna PVC pancerza i siatki moskitiery, bez uszczelek szczotkowych

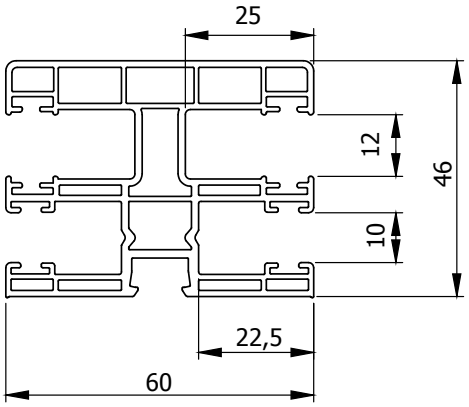

1 paczka
36 mb
(6 x 6 mb)

1 kosz
720 mb
(120 x 6 mb)

wariant elementu	indeks		
	kolor w masie	okleina	
		jednostronnie	obustronnie
biel	SRM60-BU-01	-	-
brąz *	SRM60-BU-02	-	-
mahoń	-	SRM60-BU-P03	SRM60-BU-O03
złoty dąb	-	SRM60-BU-PO4	SRM60-BU-O04
dąb bagienny	-	SRM60-BU-PO5	SRM60-BU-O05
sosna	-	SRM60-BU-PO6	SRM60-BU-O06
orzech	-	SRM60-BU-PO7	SRM60-BU-O07
antracyt	-	SRM60-BU-P13	SRM60-BU-O13
kolor niestandardowy	-	SRM60-BU-Pxx	SRM60-BU-Oxx

* kolor stosowany pod okleinę

rysunek i opis elementu	pakowanie

SR60A

Prowadnica aluminiowa pancerza, z uszczelkami szczotkowymi

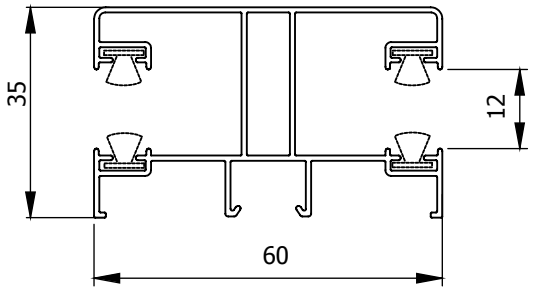

1 paczka
36 mb
(6 x 6 mb)

1 kosz
900 mb
(150 x 6 mb)

wariant elementu	indeks			
	okleina		lakier	
	uszczelki jednostronnie	uszczelki obustronnie	uszczelki jednostronnie	uszczelki obustronnie
surowe aluminium	SR60A-00			
biel	-	-	SR60A-01	SR60A-O01
brąz	-	-	SR60A-02	SR60A-O02
mahoń	SR60A-PO3	SR60A-O03	SR60A-RAL 8015	
złoty dąb	SR60A-PO4	SR60A-O04	SR60A-RAL 8003	
dąb bagienny	SR60A-PO5	SR60A-O05	SR60A-RAL 8028	
sosna	SR60A-PO6	SR60A-O06	-	
orzech	SR60A-PO7	SR60A-O07	SR60A-RAL 8028	
antracyt	SR60A-P13	SR60A-O13	SR60A-RAL 7016	
kolor niestandardowy	SR60A-Pxx	SR60A-Oxx	-	-

SR60A-BU

Prowadnica aluminiowa pancerza, bez uszczelek szczotkowych

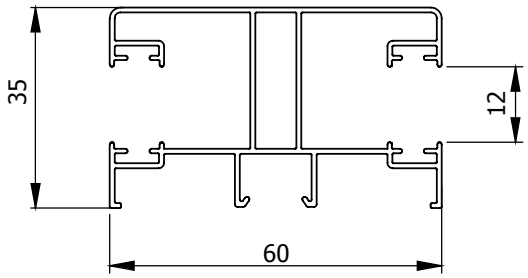

1 paczka
36 mb
(6 x 6 mb)

1 kosz
900 mb
(150 x 6 mb)

wariant elementu	indeks			
	okleina		lakier	
	jednostronnie	obustronnie	jednostronnie	obustronnie
surowe aluminium	SR60A-BU-00			
biel	-	-	SR60A-BU-01	-
brąz	-	-	SR60A-BU-02	-
mahoń	SR60A-BU-PO3	SR60A-BU-O03	SR60A-BU-RAL 8015	
złoty dąb	SR60A-BU-PO4	SR60A-BU-O04	SR60A-BU-RAL 8003	
dąb bagienny	SR60A-BU-PO5	SR60A-BU-O05	SR60A-BU-RAL 8028	
sosna	SR60A-BU-PO6	SR60A-BU-O06	-	
orzech	SR60A-BU-PO7	SR60A-BU-O07	SR60A-BU-RAL 8028	
antracyt	SR60A-BU-P13	SR60A-BU-O13	SR60A-BU-RAL 7016	
kolor niestandardowy	SR60A-BU-Pxx	SR60A-BU-Oxx	-	-

rysunek i opis elementu	pakowanie

SRM60A

Prowadnica podwójna aluminiowa pancerza i siatki moskitiery, z uszczelkami szczotkowymi

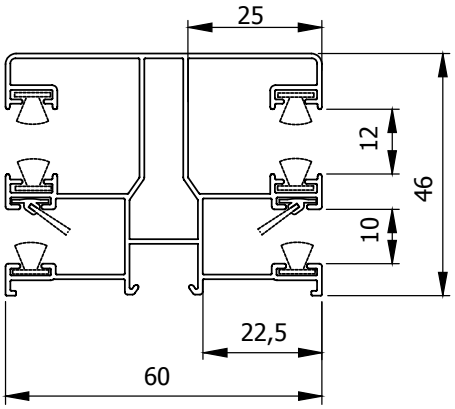

1 paczka
36 mb
(6 x 6 mb)

1 kosz
660 mb
(110 x 6 mb)

wariant elementu	indeks			
	okleina		lakier	
	uszczelki jednostronnie	uszczelki obustronnie	uszczelki jednostronnie	uszczelki obustronnie
surowe aluminium	SRM60A-00			
biel	-	-	SRM60A-01	-
brąz	-	-	SRM60A-02	-
mahoń	SRM60A-PO3	SRM60A-O03	SRM60A-RAL 8015	
złoty dąb	SRM60A-PO4	SRM60A-O04	SRM60A-RAL 8003	
dąb bagienny	SRM60A-PO5	SRM60A-O05	SRM60A-RAL 8028	
sosna	SRM60A-PO6	SRM60A-O06	-	
orzech	SRM60A-PO7	SRM60A-O07	SRM60A-RAL 8028	
antracyt	SRM60A-P13	SRM60A-O13	SRM60A-RAL 7016	
kolor niestandardowy	SRM60A-Pxx	SRM60A-Oxx	-	-

SRM60A-BU

Prowadnica podwójna aluminiowa pancerza i siatki moskitiery, bez uszczelek szczotkowych

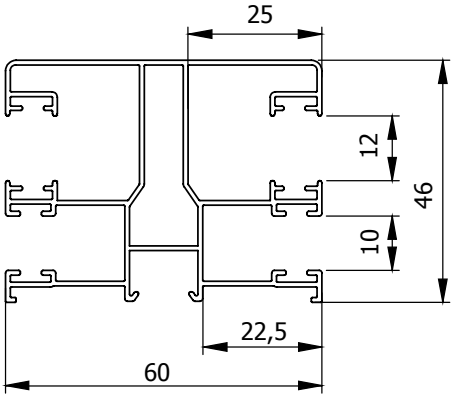

1 paczka
36 mb
(6 x 6 mb)

1 kosz
660 mb
(110 x 6 mb)

wariant elementu	indeks			
	okleina		lakier	
	jednostronnie	obustronnie	jednostronnie	obustronnie
surowe aluminium	SRM60A-BU-00			
biel	-	-	SRM60A-BU-01	-
brąz	-	-	SRM60A-BU-02	-
mahoń	SRM60A-BU-PO3	SRM60A-BU-O03	SRM60A-BU-RAL 8015	
złoty dąb	SRM60A-BU-PO4	SRM60A-BU-O04	SRM60A-BU-RAL 8003	
dąb bagienny	SRM60A-BU-PO5	SRM60A-BU-O05	SRM60A-BU-RAL 8028	
sosna	SRM60A-BU-PO6	SRM60A-BU-O06	-	
orzech	SRM60A-BU-PO7	SRM60A-BU-O07	SRM60A-BU-RAL 8028	
antracyt	SRM60A-BU-P13	SRM60A-BU-O13	SRM60A-BU-RAL 7016	
kolor niestandardowy	SRM60A-BU-Pxx	SRM60A-BU-Oxx	-	-

rysunek i opis elementu	pakowanie

SR18A

Prowadnica aluminiowa pancerza, z uszczelkami szczotkowymi

do skrzynek VR260 z grubym pancerzem

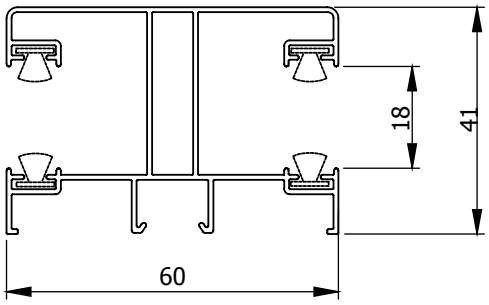

1 paczka
36 mb
(6 x 6 mb)

1 kosz
720 mb
(120 x 6 mb)

wariant elementu	indeks			
	okleina		lakier	
	uszczelki jednostronnie	uszczelki obustronnie	uszczelki jednostronnie	uszczelki obustronnie
surowe aluminium	SR18A-00			
biel	-	-	SR18A-01	SR18A-O01
brąz	-	-	SR18A-02	SR18A-O02
mahoń	SR18A-PO3	SR18A-O03	SR18A-RAL 8015	
złoty dąb	SR18A-PO4	SR18A-O04	SR18A-RAL 8003	
dąb bagienny	SR18A-PO5	SR18A-O05	SR18A-RAL 8028	
sosna	SR18A-PO6	SR18A-O06	-	
orzech	SR18A-PO7	SR18A-O07	SR18A-RAL 8028	
antracyt	SR18A-P13	SR18A-O13	SR18A-RAL 7016	
kolor niestandardowy	SR18A-Pxx	SR18A-Oxx	-	-

SR18A-BU

Prowadnica aluminiowa pancerza, bez uszczelek szczotkowych

do skrzynek VR260 z grubym pancerzem

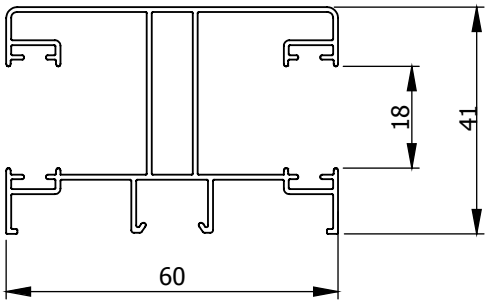

1 paczka
36 mb
(6 x 6 mb)

1 kosz
720 mb
(120 x 6 mb)

wariant elementu	indeks			
	okleina		lakier	
	jednostronnie	obustronnie	jednostronnie	obustronnie
surowe aluminium	SR18A-BU-00			
biel	-	-	SR18A-BU-01	-
brąz	-	-	SR18A-BU-02	-
mahoń	SR18A-BU-PO3	SR18A-BU-O03	SR18A-BU-RAL 8015	
złoty dąb	SR18A-BU-PO4	SR18A-BU-O04	SR18A-BU-RAL 8003	
dąb bagienny	SR18A-BU-PO5	SR18A-BU-O05	SR18A-BU-RAL 8028	
sosna	SR18A-BU-PO6	SR18A-BU-O06	-	
orzech	SR18A-BU-PO7	SR18A-BU-O07	SR18A-BU-RAL 8028	
antracyt	SR18A-BU-P13	SR18A-BU-O13	SR18A-BU-RAL 7016	
kolor niestandardowy	SR18A-BU-Pxx	SR18A-BU-Oxx	-	-

rysunek i opis elementu	pakowanie

SRM18A

Prowadnica aluminiowa podwójna pancerza i siatki moskitiery, z uszczelkami szczotkowymi

do skrzynek VR260 z grubym pancerzem

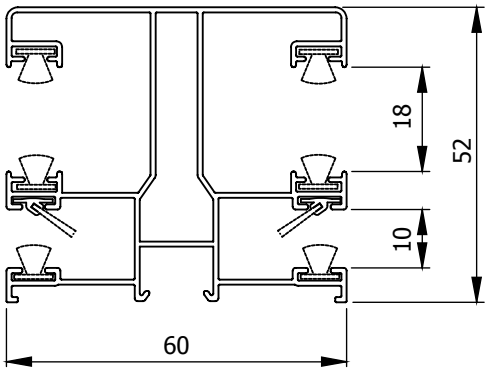

1 paczka
36 mb
(6 x 6 mb)

1 kosz
600 mb
(100 x 6 mb)

wariant elementu	indeks			
	okleina		lakier	
	uszczelki jednostronnie	uszczelki obustronnie	uszczelki jednostronnie	uszczelki obustronnie
surowe aluminium	SRM18A-00			
biel	-	-	SRM18A-01	-
brąz	-	-	SRM18A-02	-
mahoń	SRM18A-P03	SRM18A-O03	SRM18A-RAL 8015	
złoty dąb	SRM18A-PO4	SRM18A-O04	SRM18A-RAL 8003	
dąb bagienny	SRM18A-PO5	SRM18A-O05	SRM18A-RAL 8028	
sosna	SRM18A-PO6	SRM18A-O06	-	
orzech	SRM18A-PO7	SRM18A-O07	SRM18A-RAL 8028	
antracyt	SRM18A-P13	SRM18A-O13	SRM18A-RAL 7016	
kolor niestandardowy	SRM18A-Pxx	SRM18A-Oxx	-	-

SRM18A-BU

Prowadnica aluminiowa podwójna pancerza i siatki moskitiery, bez uszczelek szczotkowych

do skrzynek VR260 z grubym pancerzem

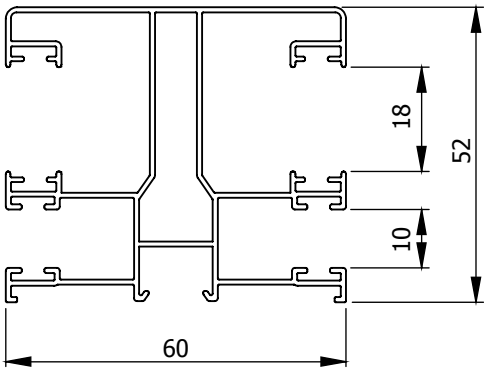

1 paczka
36 mb
(6 x 6 mb)

1 kosz
600 mb
(100 x 6 mb)

wariant elementu	indeks			
	okleina		lakier	
	jednostronnie	obustronnie	jednostronnie	obustronnie
surowe aluminium	SRM18A-BU-00			
biel	-	-	SRM18A-BU-01	-
brąz	-	-	SRM18A-BU-02	-
mahoń	SRM18A-BU-PO3	SRM18A-BU-O03	SRM18A-BU-RAL 8015	
złoty dąb	SRM18A-BU-PO4	SRM18A-BU-O04	SRM18A-BU-RAL 8003	
dąb bagienny	SRM18A-BU-PO5	SRM18A-BU-O05	SRM18A-BU-RAL 8028	
sosna	SRM18A-BU-PO6	SRM18A-BU-O06	-	
orzech	SRM18A-BU-PO7	SRM18A-BU-O07	SRM18A-BU-RAL 8028	
antracyt	SRM18A-BU-P13	SRM18A-BU-O13	SRM18A-BU-RAL 7016	
kolor niestandardowy	SRM18A-BU-Pxx	SRM18A-BU-Oxx	-	-

rysunek i opis elementu	pakowanie

SR23M Prowadnica PVC podzielonej moskitiery z uszczelkami szczotkowymi

36 mb
(6 x 6 mb)

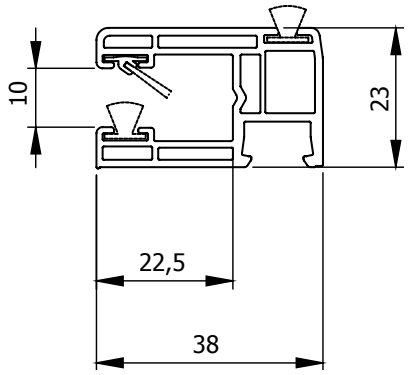

wariant elementu	indeks
biel w masie	SR23M-01
brąz w masie *	SR23M-02
mahoń	SR23M-03
złoty dąb	SR23M-04
dąb bagienny	SR23M-05
sosna	SR23M-06
orzech	SR23M-07
antracyt	SR23M-13
kolor niestandardowy	SR23M-xx

* kolor stosowany pod okleinę

SR23M-BU Prowadnica PVC podzielonej moskitiery bez uszczelek szczotkowych

36 mb
(6 x 6 mb)

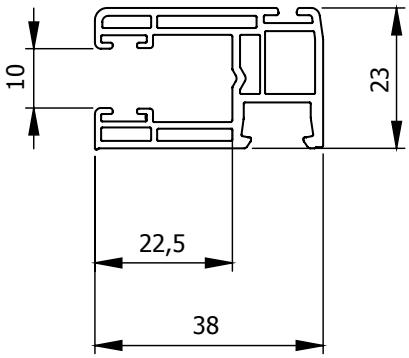

wariant elementu	indeks
biel w masie	SR23M-BU-01
brąz w masie *	SR23M-BU-02
mahoń	SR23M-BU-03
złoty dąb	SR23M-BU-04
dąb bagienny	SR23M-BU-05
sosna	SR23M-BU-06
orzech	SR23M-BU-07
antracyt	SR23M-BU-13
kolor niestandardowy	SR23M-BU-xx

* kolor stosowany pod okleinę

rysunek i opis elementu	pakowanie
EC-SR23ML Zatyczka dolna prowadnicy SR23M lewa **EC-SR23MR** Zatyczka dolna prowadnicy SR23M prawa	opakowanie (50 par)

wariant elementu	indeks
biel lewa	EC-SR23ML-01
brąz lewa	EC-SR23ML-02
złoty dąb lewa	EC-SR23ML-04
antracyt lewa	EC-SR23ML-13

biel prawa	EC-SR23MR-01
brąz prawa	EC-SR23MR-02
złoty dąb prawa	EC-SR23MR-04
antracyt prawa	EC-SR23MR-13

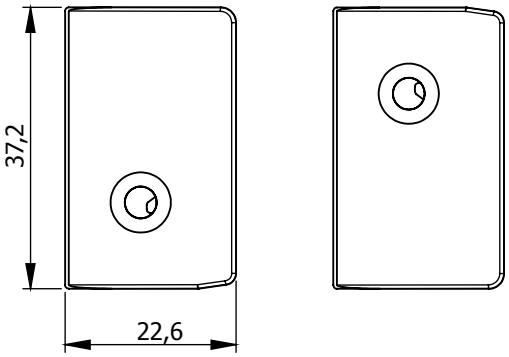

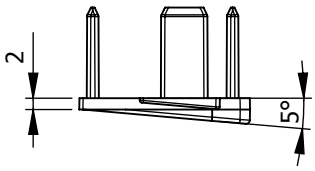

rysunek i opis elementu	pakowanie
EC-SR60 Zatyczka dolna prowadnicy SR60	opakowanie (100 sztuk)

wariant elementu	indeks
biel	EC-SR60-01
brąz	EC-SR60-02
złoty dąb	EC-SR60-04
antracyt	EC-SR60-13

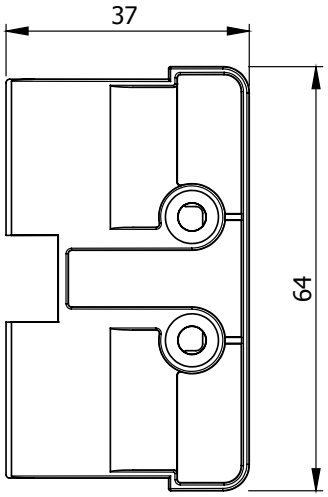

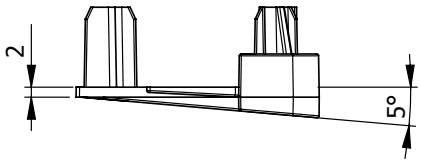

rysunek i opis elementu	pakowanie
EC-SRM60 Zatyczka dolna prowadnicy SRM60	opakowanie (100 sztuk)

wariant elementu	indeks
biel	EC-SRM60-01
brąz	EC-SRM60-RAL8028
złoty dąb	EC-SRM60-04
antracyt	EC-SRM60-13

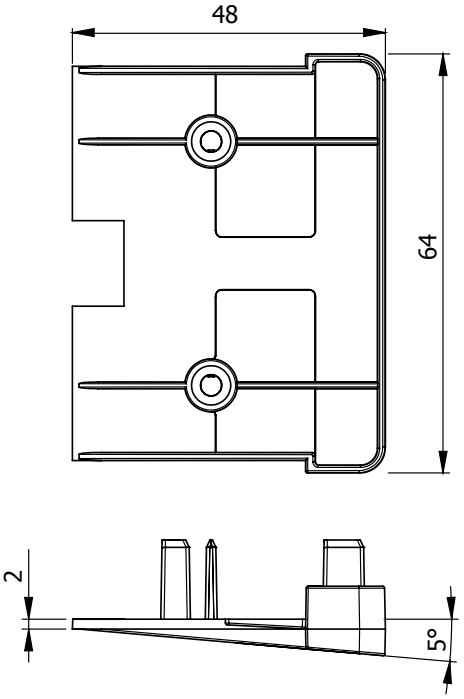

rysunek i opis elementu	pakowanie
ECT-SRM60 Zatyczka górna (lewa i prawa) do prowadnicy pancerza i moskitiery SRM60	opakowanie (100 par)

wariant elementu	indeks
biel	ECT-SRM60-01
brąz	ECT-SRM60-02
złoty dąb	ECT-SRM60-04
antracyt	ECT-SRM60-13

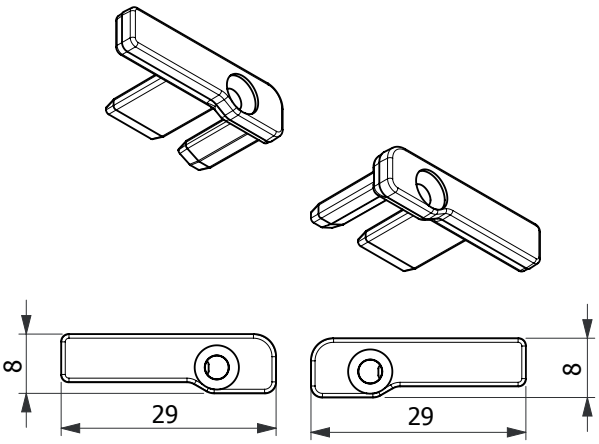

Profile adaptacyjne

V

rysunek i opis elementu	pakowanie
AP-PVC Profil adaptacyjny PVC uniwersalny, do każdego typu ramy okiennej, montaż przez zaklknięcie lub nasunięcie na profil dolny wariant elementu: PVC biel w masie — indeks: AP-PVC-01 wariant elementu: PVC brąz w masie — indeks: AP-PVC-02 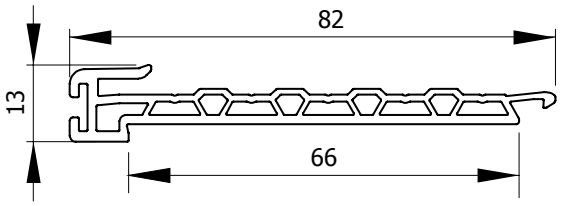 	36 mb (6 x 6 mb)

rysunek i opis elementu	pakowanie
AP6 Profil adaptacyjny aluminiowy 6 mm wariant elementu: aluminium — indeks: AP6 montaż przez nasunięcie na profil dolny 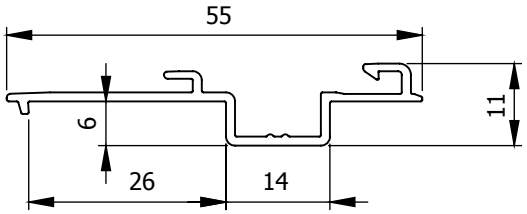 	36 mb (6 x 6 mb)

rysunek i opis elementu	pakowanie
AP7 Profil adaptacyjny aluminiowy 7 mm wariant elementu: aluminium — indeks: AP7 montaż przez nasunięcie na profil dolny 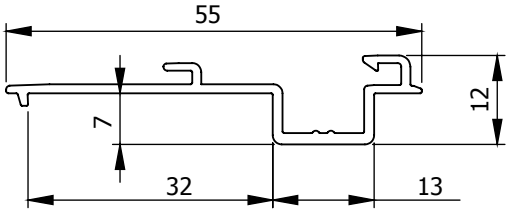 	36 mb (6 x 6 mb)

rysunek i opis elementu	pakowanie
AP8 Profil adaptacyjny aluminiowy 8 mm montaż przez nasunięcie na profil dolny	36 mb (6 x 6 mb)

wariant elementu	indeks
aluminium	AP8

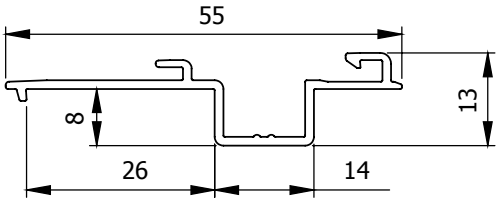

rysunek i opis elementu	pakowanie
AP10 Profil adaptacyjny aluminiowy 10 mm montaż przez nasunięcie na profil dolny	36 mb (6 x 6 mb)

wariant elementu	indeks
aluminium	AP10

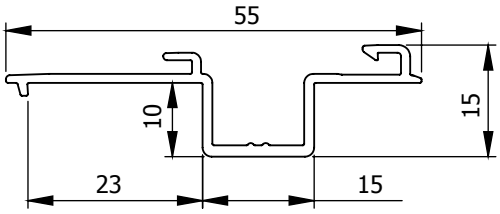

rysunek i opis elementu	pakowanie
AP-FAP Profil adaptacyjny aluminiowy płaski montaż przez nasunięcie na profil dolny	36 mb (6 x 6 mb)

wariant elementu	indeks
aluminium	FAP

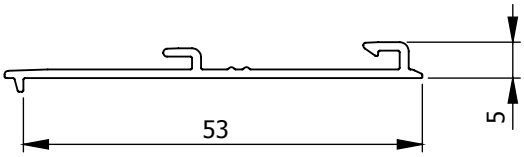

Klapy boczne i uchwyty podziałowe

VI

rysunek i opis elementu	pakowanie
SC165L Klapa boczna skrzynki 165 mm (lewa) **SC165R** Klapa boczna skrzynki 165 mm (prawa) wersja do skrzynek z profilem adaptacyjnym aluminiowym	opakowanie (20 par)

wariant elementu	indeks
biel lewa	SC165L-01
brąz lewa	SC165L-02

biel prawa	SC165R-01
brąz prawa	SC165R-02

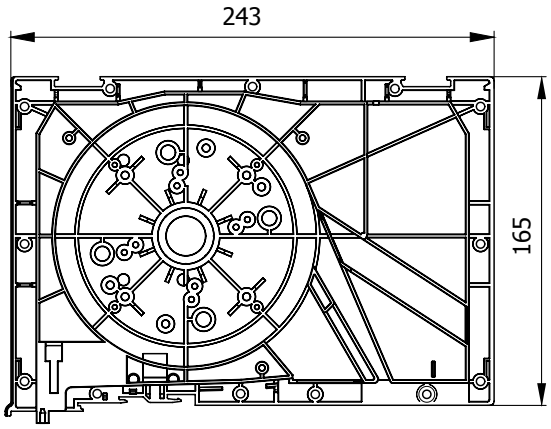

rysunek i opis elementu	pakowanie
SCM165L Klapa boczna skrzynki 165 mm (lewa) **SCM165R** Klapa boczna skrzynki 165 mm (prawa) wersja do skrzynek z profilem adaptacyjnym uniwersalnym PVC	opakowanie (20 par)

wariant elementu	indeks
biel lewa	SCM165L-01
brąz lewa	SCM165L-02

biel prawa	SCM165R-01
brąz prawa	SCM165R-02

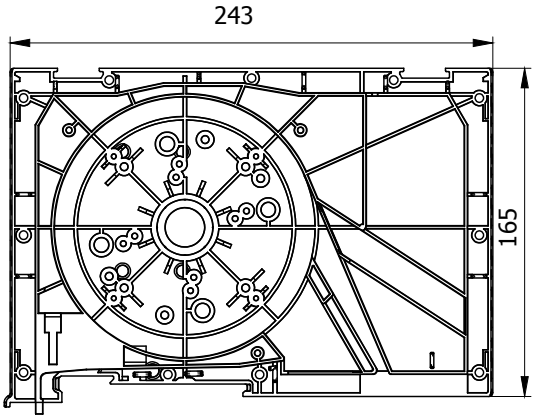

rysunek i opis elementu	pakowanie
SCMP165 Maskownica klapy bocznej 165 mm uniwersalna	1 sztuka

wariant elementu	indeks
biel	SCMP165-01
brąz	SCMP165-02

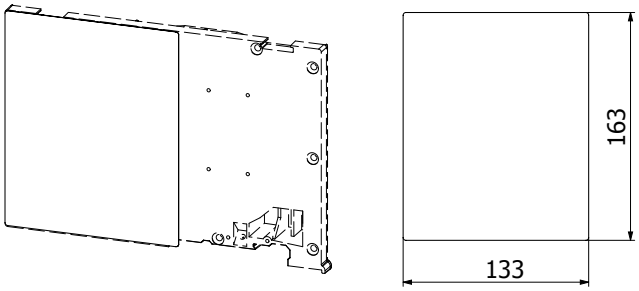

rysunek i opis elementu	pakowanie
SCMP205 Maskownica klapy bocznej 205 mm uniwersalna	1 sztuka

wariant elementu	indeks
biel	SCMP205-01
brąz	SCMP205-02

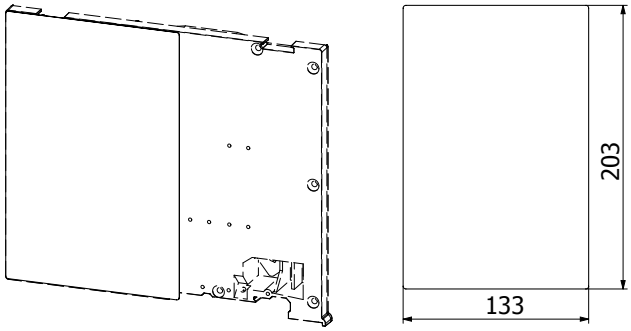

rysunek i opis elementu	pakowanie
SCMP260 Maskownica klapy bocznej 260 mm uniwersalna	1 sztuka

wariant elementu	indeks
biel	SCMP260-01
brąz	SCMP260-02

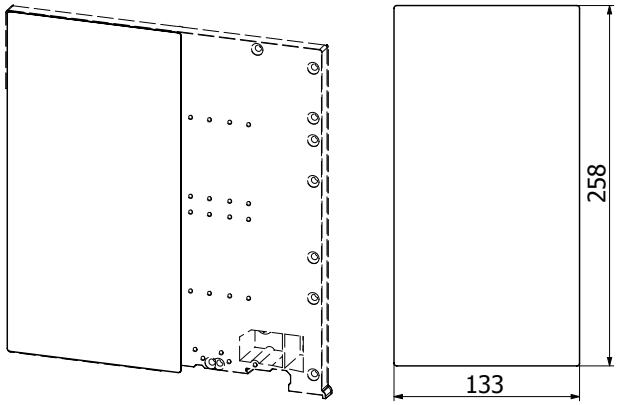

rysunek i opis elementu	pakowanie
SCMI-L Wkładka klapy bocznej (lewa) **SCMI-R** Wkładka klapy bocznej (prawa) do klap skrzynek 165 mm i 205 mm, z profilem adaptacyjnym uniwersalnym z PVC	opakowanie (20 par)

wariant elementu	indeks
biel lewa	SCMI-L-01
brąz lewa	SCMI-L-02

biel prawa	SCMI-R-01
brąz prawa	SCMI-R-02

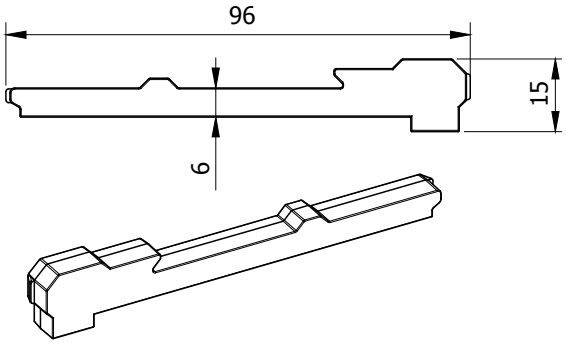

rysunek i opis elementu	pakowanie
SCMI260-L Wkładka klapy bocznej 260 mm (lewa) **SCMI260-R** Wkładka klapy bocznej 260 mm (prawa) do klap skrzynek 260 mm	opakowanie (20 par)

wariant elementu	indeks
biel lewa	SCMI260-L-01
brąz lewa	SCMI260-L-02

biel prawa	SCMI260-R-01
brąz prawa	SCMI260-R-02

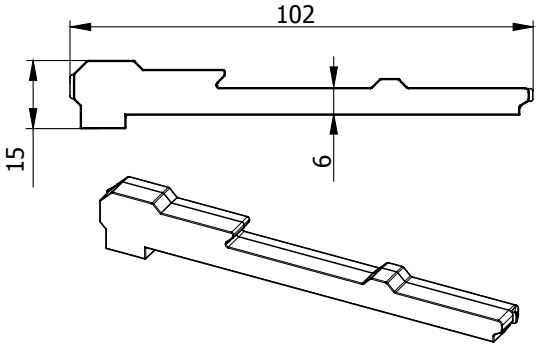

rysunek i opis elementu	pakowanie
BI260 Wkładka redukcyjna łożyska klapy bocznej 260 mm	opakowanie (40 szt)

wariant elementu	indeks
tworzywo sztuczne	BI260-01

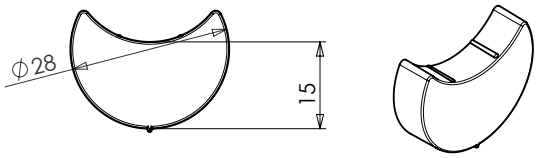

rysunek i opis elementu	pakowanie
IC165-N Osłona wewnętrzna klapy bocznej skrzynki 165 mm	opakowanie (25 sztuk)

wariant elementu	indeks
blacha ocynkowana	IC165-N

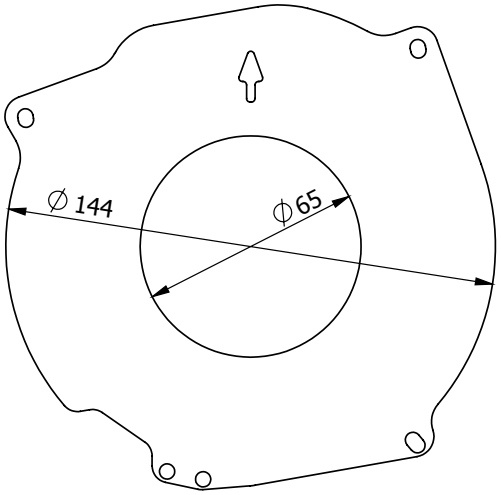

rysunek i opis elementu	pakowanie
IC205-N Osłona wewnętrzna klapy bocznej skrzynki 205 mm	opakowanie (25 sztuk)

wariant elementu	indeks
blacha ocynkowana	IC205-N

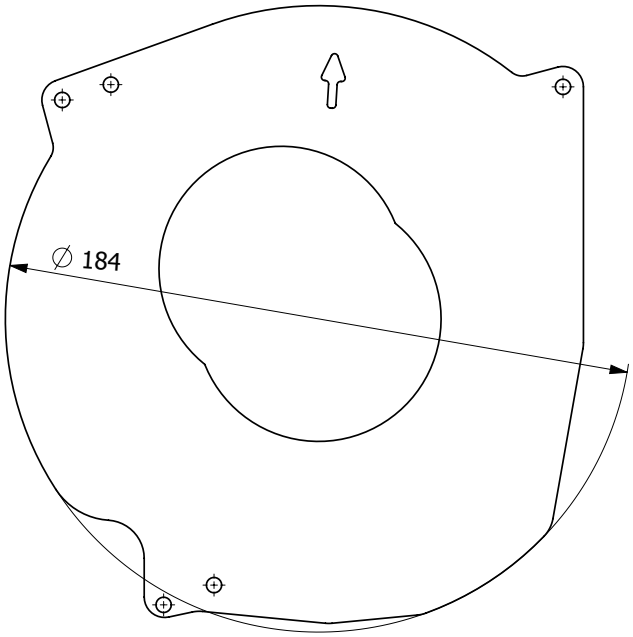

rysunek i opis elementu	pakowanie
IC260-N Osłona wewnętrzna klapy bocznej skrzynki 260 mm	opakowanie (25 sztuk)

wariant elementu	indeks
blacha ocynkowana	IC260

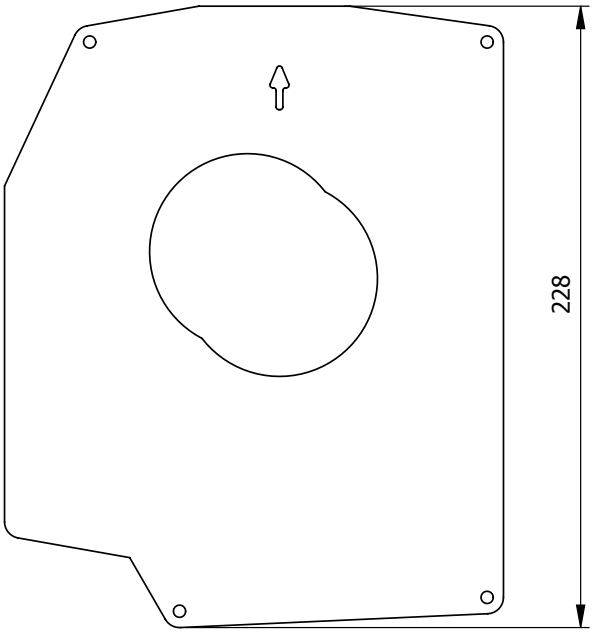

rysunek i opis elementu	pakowanie
DMG100 Uchwyt pośredni mocowania napędów	opakowanie (25 sztuk)

wariant elementu	indeks
stal ocynkowana	DMG100

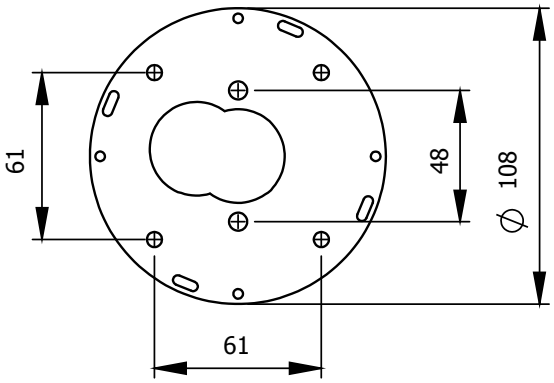

rysunek i opis elementu	pakowanie
DW165 Uchwyt podziałowy skrzynki 165 mm wersja do skrzynek z profilem adaptacyjnym aluminiowym	1 sztuka

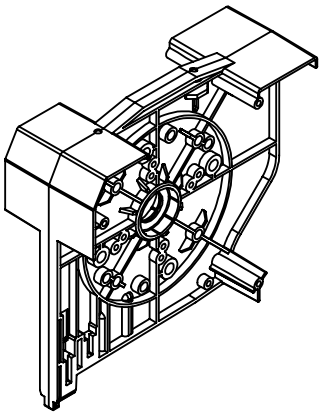

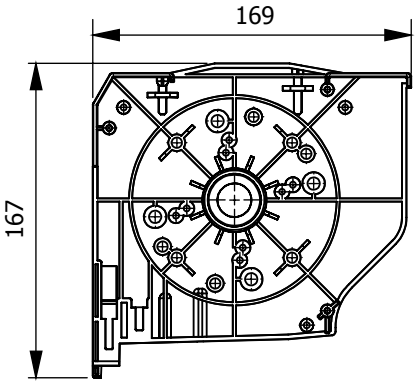

wariant elementu	indeks
tworzywo sztuczne	DW165

rysunek i opis elementu	pakowanie
DW165-AP-PVC Uchwyt podziałowy skrzynki AP-PVC 165 mm wersja do skrzynek z profilem adaptacyjnym uniwersalnym PVC	1 sztuka

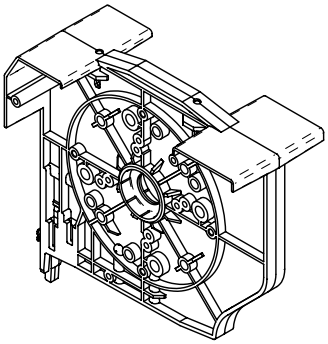

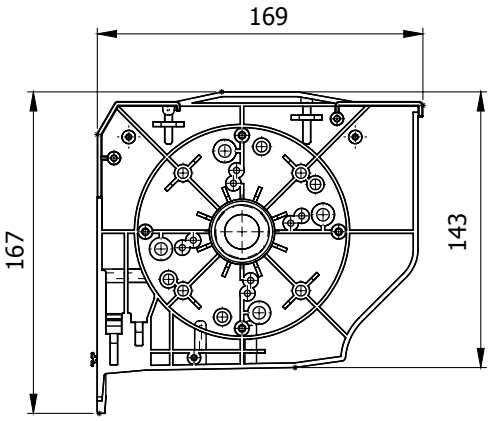

wariant elementu	indeks
tworzywo sztuczne	DW165-AP-PVC

Elementy układu moskitiery zwijanej

VII

rysunek i opis elementu	pakowanie
ME-SPR 2.0 Mechanika sprężynowa zestaw (z hamulcem) do moskitier o szerokości od 70 cm do 180 cm	komplet (1 sztuka)

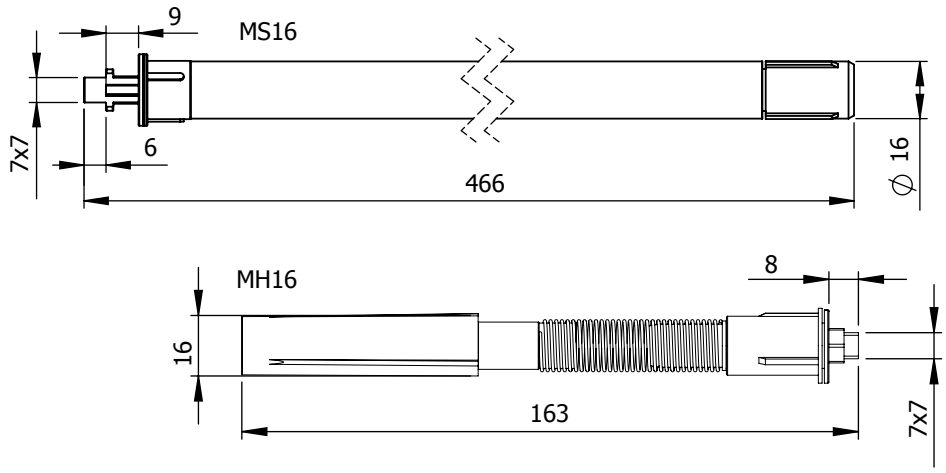

elementy w zestawie	szt.
sprężyna MS16	1
hamulec MH16	1

rysunek i opis elementu	pakowanie
ME-SPR 1.0 Mechanika sprężynowa zestaw (bez hamulca) do moskitier o szerokości od 40 cm do 70 cm	komplet (1 sztuka)

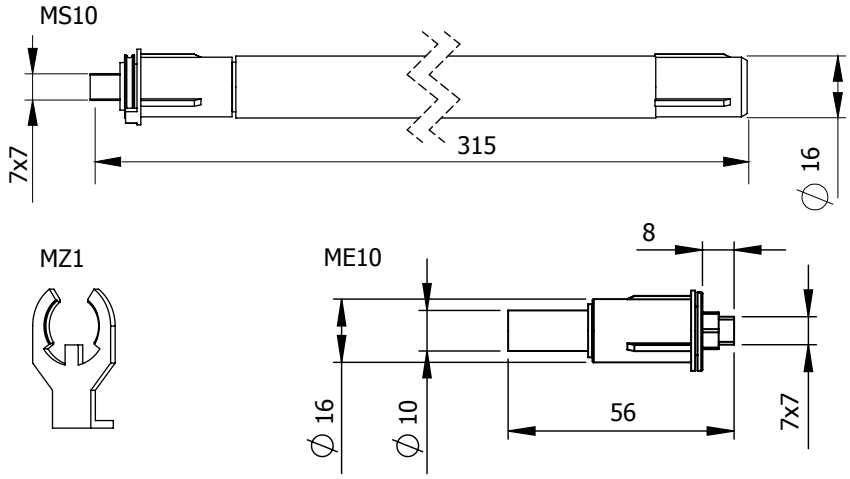

elementy w zestawie	szt.
sprężyna krótka MS10	1
tuleja osadzenia moskitiery ME10	1
zawleczka naprężająca MZ1	1

rysunek i opis elementu	pakowanie
BP7 Belka dolna moskitiery Revo (bez uszczelki)	36 mb (6 x 6 mb)

wariant elementu	indeks	
	okleina	lakier
surowa	BP7-00	
biel	-	BP7-01
brąz	-	BP7-RAL 8019-M
mahoń	BP7-03	BP7-RAL 8015
złoty dąb	BP7-04	BP7-RAL 8003
orzech	BP7-07	BP7-RAL 8028
szary	BP7-12	BP7-RAL 7040
antracyt	BP7-13	BP7-RAL 7016

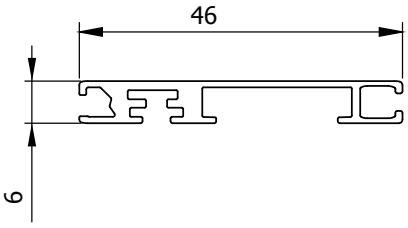

rysunek i opis elementu	pakowanie
KM32 Kurtyna moskitiery z rurą nawojową	6 mb (1 x 6 mb)

wariant elementu	indeks
nawój 170 cm *	KM32-170
nawój 250 cm **	KM32-250

* øD = 32 mm
** øD = 36 mm

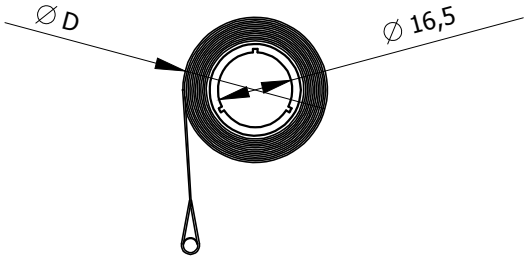

rysunek i opis elementu	pakowanie
ZBM14 Zaczep blokady moskitiery	opakowanie (20 sztuk)

wariant elementu	indeks
biel	ZBM14-01
brąz	ZBM14-02

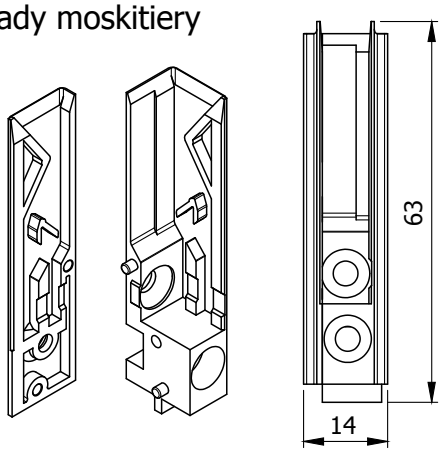

rysunek i opis elementu	pakowanie
SBM5 Suwak blokady moskitiery	opakowanie (20 sztuk)

wariant elementu	indeks
biel	SBM5-01
brąz	SBM5-02

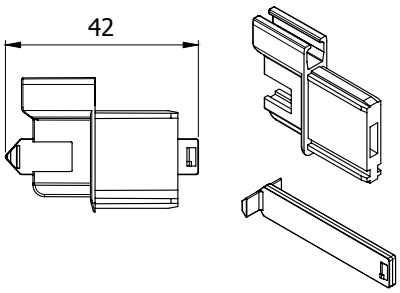

rysunek i opis elementu	pakowanie
PR23 Nasadka prowadnicy podziałowej moskitiery (lewa/prawa)	opakowanie (20 par)

wariant elementu	indeks
lewa strona - biel	PR23L
prawa strona - biel	PR23R

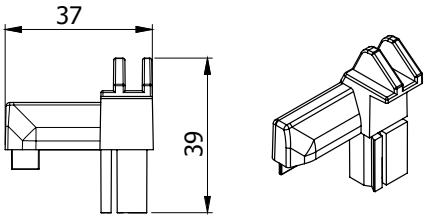

rysunek i opis elementu	pakowanie
DB15 Wspornik podziału moskitiery (lewy/prawy)	opakowanie (20 par)

wariant elementu	indeks
lewa strona - biel	DB15L
prawa strona - biel	DB15R

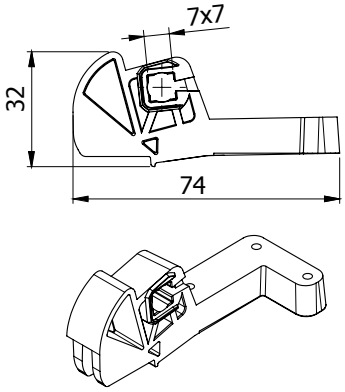

rysunek i opis elementu	pakowanie
UBDMS Sznurek uchwytu belki dolnej moskitiery	opakowanie (100 sztuk)

wariant elementu	indeks
czerń	UBDMS

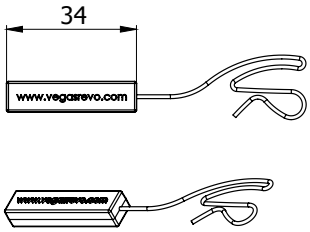

rysunek i opis elementu	pakowanie
UBDM010-00 Uchwyt belki dolnej moskitiery	opakowanie (10 sztuk)

wariant elementu	indeks
standard	UBDM010-00

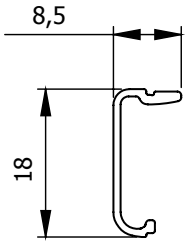

Elementy konstrukcyjne

VIII

rysunek i opis elementu	pakowanie
SPW125R Koło nawojowe z obsadką 40/125 mm z pierścieniem aretującym	opakowanie (100 sztuk)

wariant elementu	indeks
tworzywo sztuczne	SPW125R

do rolet:
- Vegas Revo 165 mm

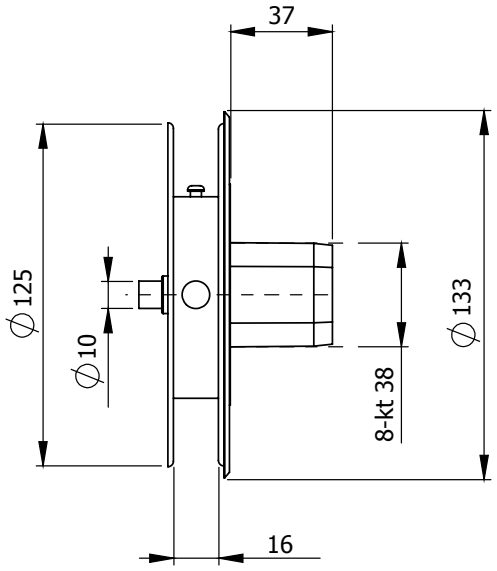

rysunek i opis elementu	pakowanie
SPW160R Koło nawojowe z obsadką 40/160 mm z pierścieniem aretującym	opakowanie (50 sztuk)

wariant elementu	indeks
tworzywo sztuczne	SPW160R

do rolet:
- Vegas Revo 205 mm bez moskitiery
- Vegas Revo 260 mm

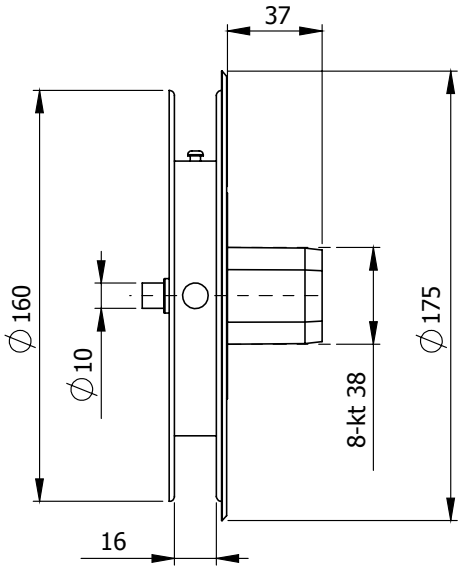

rysunek i opis elementu	pakowanie
SPW155R Koło nawojowe z obsadką 40/155 mm	opakowanie (50 sztuk)

wariant elementu	indeks
tworzywo sztuczne	SPW155

do rolet:
- Vegas Revo 205 mm
- Vegas Revo 205 mm ze zintegrowaną moskitierą
- Vegas Revo 260 mm

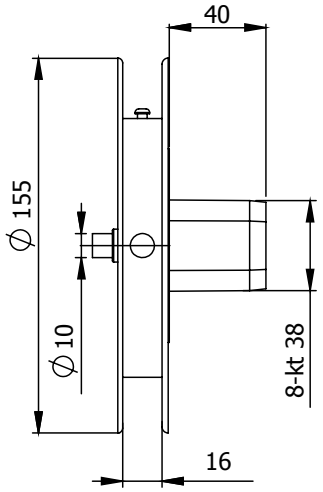

rysunek i opis elementu	pakowanie
IN40/100 Obsadka do rury 40/L100 mm z ośką 10 mm	opakowanie (250 sztuk)

wariant elementu	indeks
tworzywo sztuczne	IN40/100

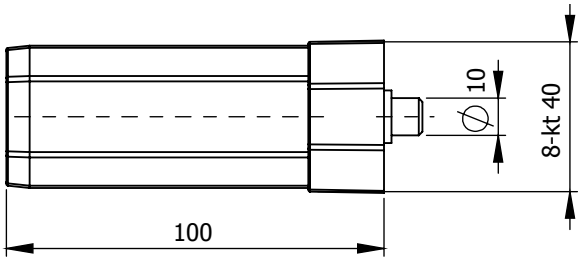

rysunek i opis elementu	pakowanie
IN60/130 Obsadka do rury 60/L130 mm z ośką 10 mm	opakowanie (100 sztuk)

wariant elementu	indeks
tworzywo sztuczne	IN60/130

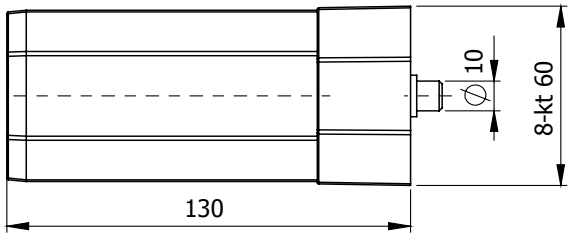

rysunek i opis elementu	pakowanie
IND40/280 Obsadka łączona do rury 40/L280 mm z ośką do zestawów rolet z napędem zależnym	1 sztuka

wariant elementu	indeks
tworzywo sztuczne	IND40/280

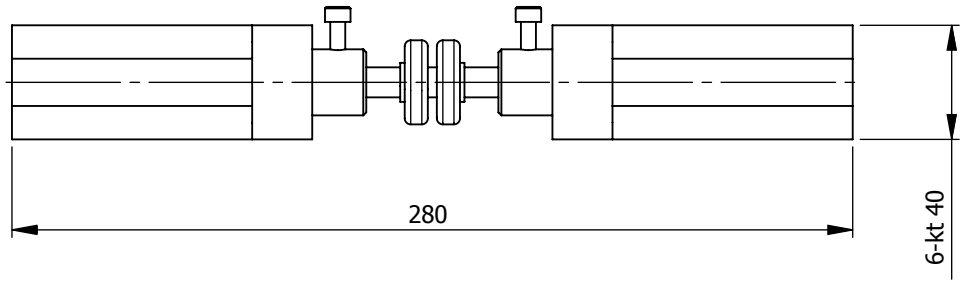

rysunek i opis elementu	pakowanie
IND60/280 Obsadka łączona do rury 60/L280 mm z ośką do zestawów rolet z napędem zależnym	1 sztuka

wariant elementu	indeks
tworzywo sztuczne	IND60/280

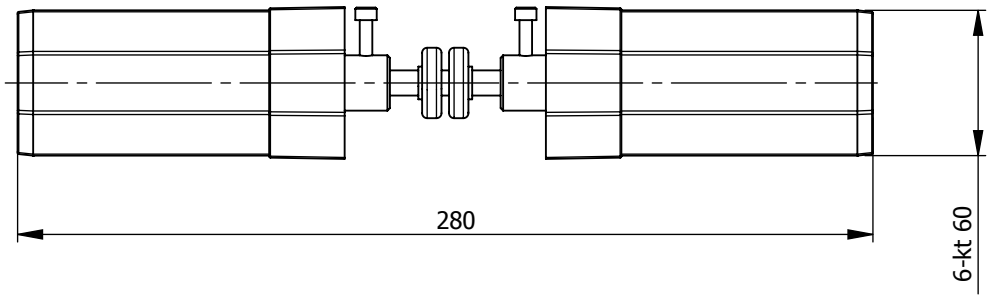

rysunek i opis elementu	pakowanie
TDT17 Przelotka taśmy naciągowej ścięta	opakowanie (50 sztuk)

wariant elementu	indeks
biel	TDT17-01
brąz	TDT17-02

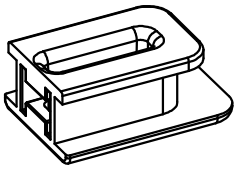

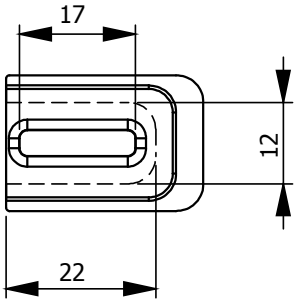

rysunek i opis elementu	pakowanie
TDT22 Przelotka podziałowa taśmy naciągowej	opakowanie (50 sztuk)

wariant elementu	indeks
biel	TDT22-01
brąz	TDT22-02

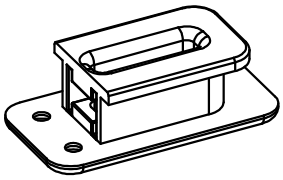

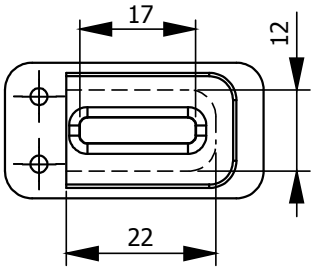

rysunek i opis elementu	pakowanie
SDR21L Ślizg prowadzący pancerz (lewy) **SDR21R** Ślizg prowadzący pancerz (prawy) do skrzynek z profilami adaptacyjnymi aluminiowymi	opakowanie (20 par)

wariant elementu	indeks
biel lewy	SDR21L-01
brąz lewy	SDR21L-02

biel prawy	SDR21R-01
brąz prawy	SDR21R-02

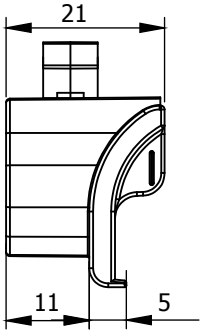

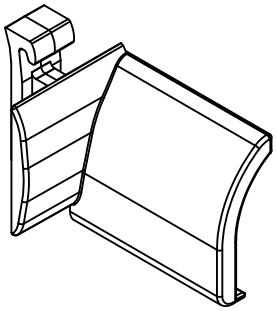

rysunek i opis elementu	pakowanie
SDRM10L Ślizg prowadzący pancerz (lewy) **SDRM10R** Ślizg prowadzący pancerz (prawy) do skrzynek w wersji z moskitierą	opakowanie (20 par)

wariant elementu	indeks
biel lewy	SDRM10L-01
brąz lewy	SDRM10L-02

biel prawy	SDRM10R-01
brąz prawy	SDRM10R-02

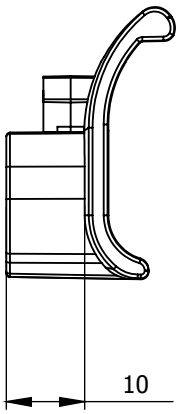

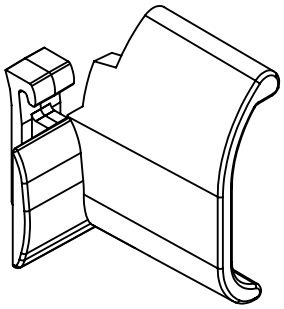

rysunek i opis elementu	pakowanie
SDRM10UL Ślizg prowadzący pancerz (lewy) **SDRM10UR** Ślizg prowadzący pancerz (prawy) do skrzynek z profilem adaptacyjnym uniwersalnym z PVC	opakowanie (20 par)

wariant elementu	indeks
biel lewy	SDRM10UL-01
brąz lewy	SDRM10UL-02

biel prawy	SDRM10UR-01
brąz prawy	SDRM10UR-02

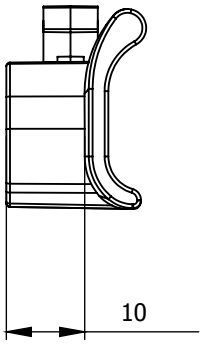

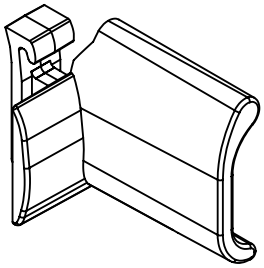

rysunek i opis elementu	pakowanie
SDR16L Ślizg prowadzący pancerz (lewy) **SDR16R** Ślizg prowadzący pancerz (prawy) do skrzynki 260 mm z grubym pancerzem kurtyny	opakowanie (20 par)

wariant elementu	indeks
biel lewy	SDR16L-01
brąz lewy	SDR16L-02

biel prawy	SDR16R-01
brąz prawy	SDR16R-02

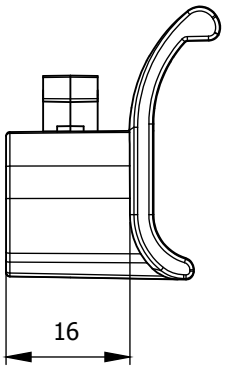

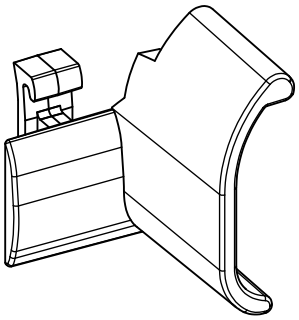

rysunek i opis elementu	pakowanie
SDRA Ślizg adaptacyjny do prowadnic Vegas Revo SR60 (PVC) i SR60A (ALU)	opakowanie (200 sztuk)

wariant elementu	indeks
biel	SDRA-01

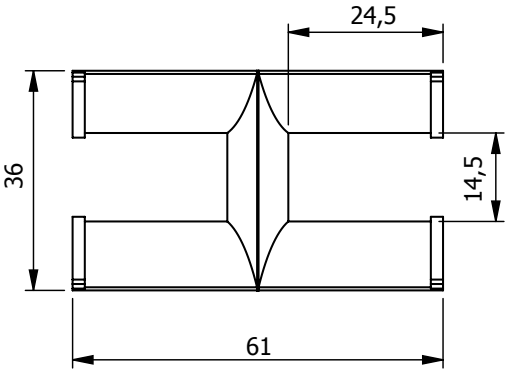

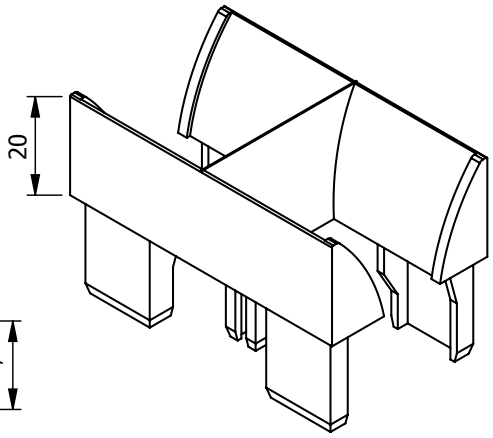

rysunek i opis elementu	pakowanie
DWI1L Wkładka uchwytu podziałowego (lewa) **DWI1R** Wkładka uchwytu podziałowego (prawa) do skrzynek z profilami adaptacyjnymi aluminiowymi	opakowanie (50 par)

wariant elementu	indeks
biel lewa	DWI1L-01
brąz lewa	DWI1L-02

biel prawa	DWI1R-01
brąz prawa	DWI1R-02

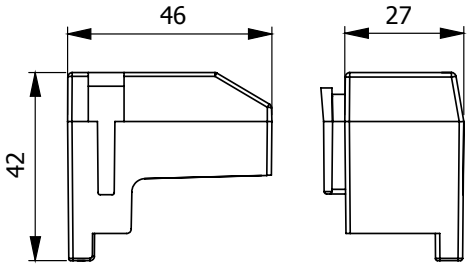

rysunek i opis elementu	pakowanie
DWI2L Wkładka uchwytu podziałowego (lewa) **DWI2R** Wkładka uchwytu podziałowego (prawa) do skrzynek z profilem adaptacyjnym uniwersalnym z PVC	opakowanie (50 par)

wariant elementu	indeks
biel lewa	DWI2L-01
brąz lewa	DWI2L-02

biel prawa	DWI2R-01
brąz prawa	DWI2R-02

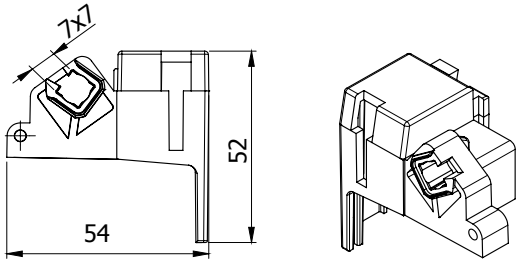

rysunek i opis elementu	pakowanie
BAN1 Kotwa mocowania skrzynki do muru/ściany	opakowanie (500 szt.)

wariant elementu	indeks
stal ocynkowana	BAN1

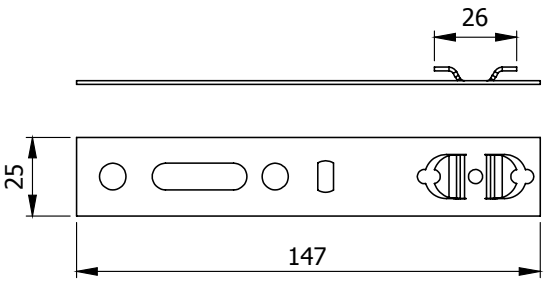

rysunek i opis elementu	pakowanie
RC-11 Zatrzask prowadnicy	opakowanie (1000 sztuk)

wariant elementu	indeks
tworzywo sztuczne	RC-11

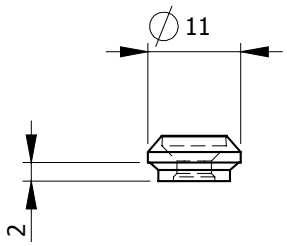

rysunek i opis elementu	pakowanie
BMG-206N Uchwyt mocujący skrzynkę do ramy 206 mm	opakowanie (100 szt)

wariant elementu	indeks
stal ocynkowana	BMG-206N

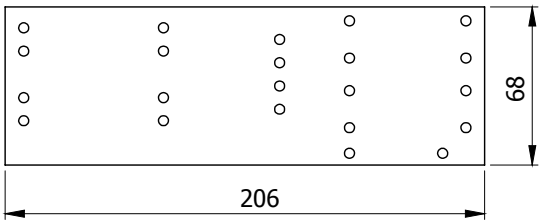

rysunek i opis elementu	pakowanie
BMG-310 Uchwyt mocujący skrzynkę do ramy 310 mm	opakowanie (100 szt)

wariant elementu	indeks
stal ocynkowana	BMG-310

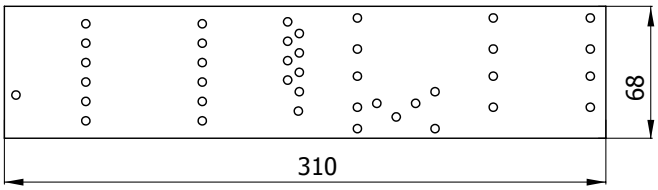

rysunek i opis elementu	pakowanie
ŁOŻ-00 Łożysko do rolety zewnętrznej	opakowanie (100 szt)

wariant elementu	indeks
standard	ŁOŻ-00

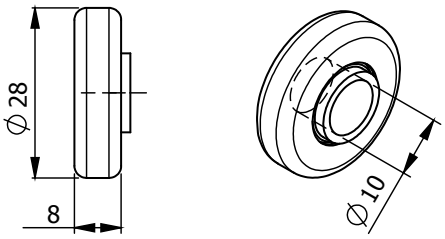

rysunek i opis elementu	pakowanie
RNP165 Płytka wzmacniająca skrzynkę rolety 165 mm	1 sztuka

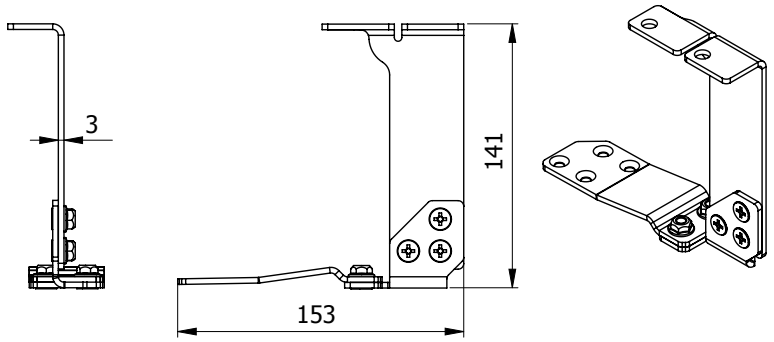

wariant elementu	indeks
stal ocynkowana	RNP165

rysunek i opis elementu	pakowanie
RNP205 Płytka wzmacniająca skrzynkę rolety 205 mm	1 sztuka

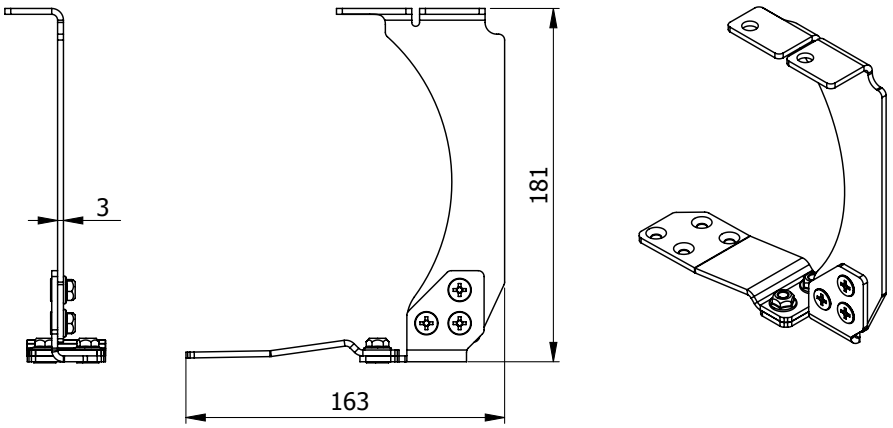

wariant elementu	indeks
stal ocynkowana	RNP205

rysunek i opis elementu	pakowanie
RNP260 Płytka wzmacniająca skrzynkę rolety 260 mm	1 sztuka

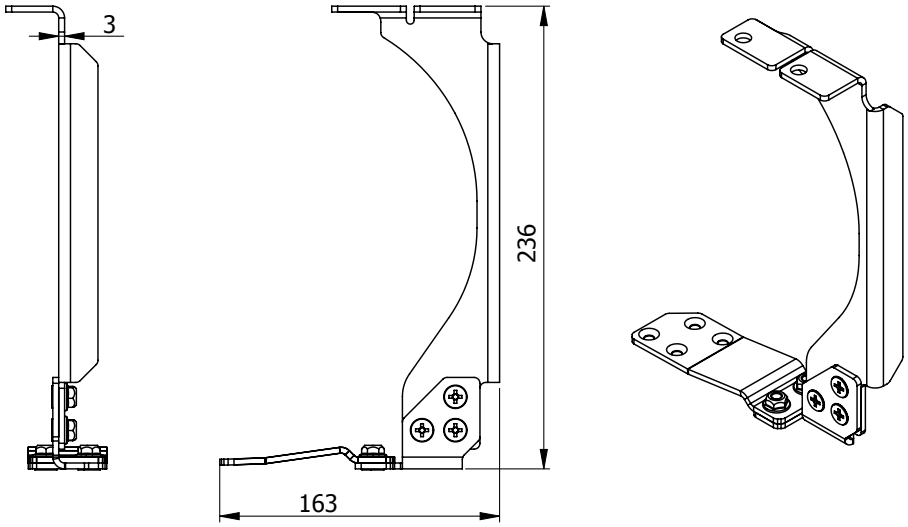

wariant elementu	indeks
stal ocynkowana	RNP260

rysunek i opis elementu	pakowanie
RNP260M Płytka wzmacniająca skrzynkę rolety 260 mm z moskitierą	1 sztuka

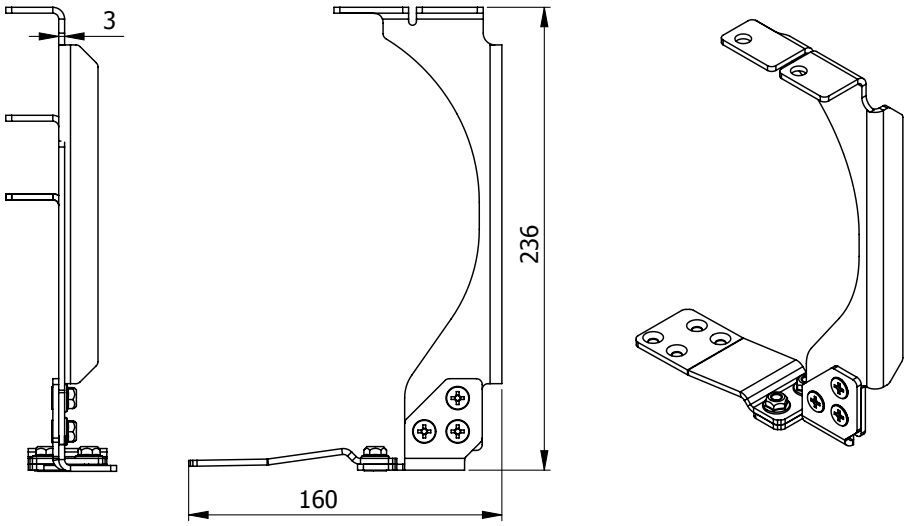

wariant elementu	indeks
stal ocynkowana	RNP260M

Kształtki ocieplenia

IX

rysunek i opis elementu	pakowanie
IS165 Wkładka termoizolacyjna skrzynki 165 mm jednoelementowe ocieplenie do skrzynek: VR165 ALU1, VR165 PVC1	opakowanie 40 mb (40 x 1 mb)

wariant elementu	indeks
styropian	IS165
neopor	ISN165

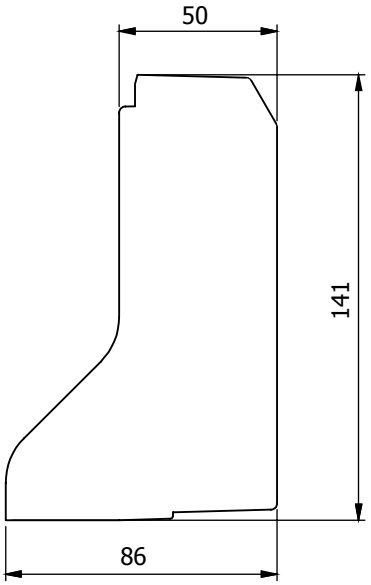

rysunek i opis elementu	pakowanie
ISD165 Wkładka tylna termoizolacyjna skrzynki 165 mm dwuelementowe ocieplenie do skrzynek: VR165 ALU2, VR165 PVC2	opakowanie 40 mb (40 x 1 mb)

wariant elementu	indeks
styropian	ISD165
neopor	ISDN165

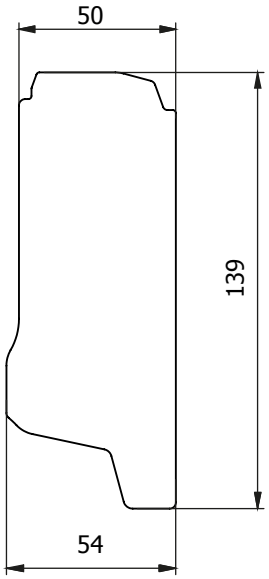

rysunek i opis elementu	pakowanie
ISD165-W73 Wkładka tylna termoizolacyjna skrzynki 165 mm dwuelementowe ocieplenie do skrzynek: VR165 ALU3, VR165 PVC3	opakowanie 40 mb (40 x 1 mb)

wariant elementu	indeks
styropian	ISD165-W73
neopor	ISDN165-W73

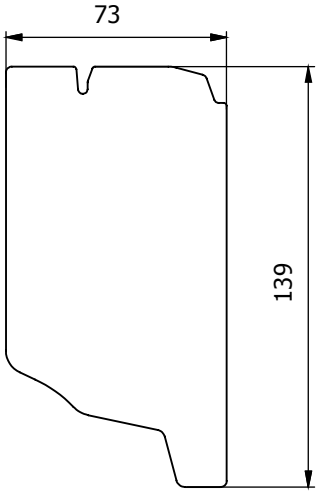

rysunek i opis elementu	pakowanie
IS205 Wkładka termoizolacyjna skrzynki 205 mm jednoelementowe ocieplenie do skrzynek: VR205 ALU1, VR205 PVC1	opakowanie 40 mb (40 x 1 mb)

wariant elementu	indeks
styropian	IS205
neopor	ISN205

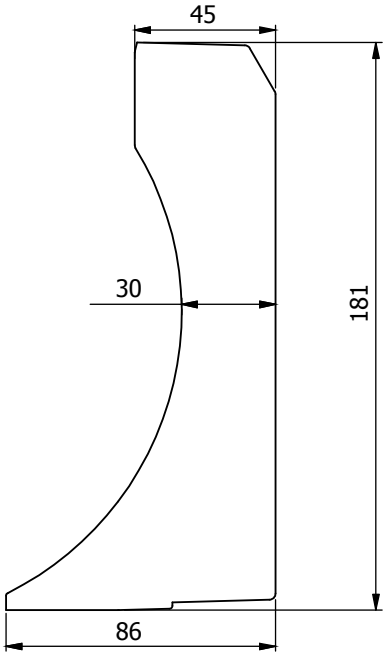

rysunek i opis elementu	pakowanie
ISD205 Wkładka tylna termoizolacyjna skrzynki 205 mm dwuelementowe ocieplenie do skrzynek: VR205 ALU2, VR205 PVC2, VR205 PVC2-M 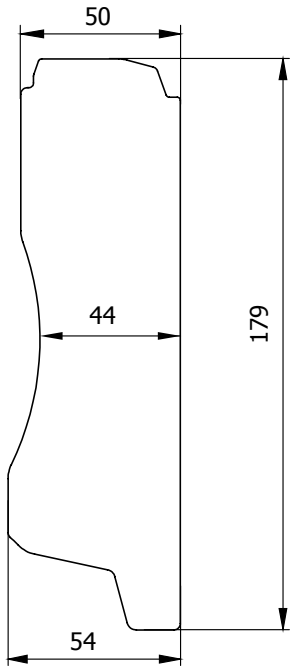 	opakowanie 40 mb (40 x 1 mb)

wariant elementu	indeks
styropian	ISD205
neopor	ISDN205

rysunek i opis elementu	pakowanie
ISD205-W56 Wkładka tylna termoizolacyjna skrzynki 205 mm dwuelementowe ocieplenie do skrzynek: VR205 ALU3, VR205 PVC3, VR205 PVC3-M 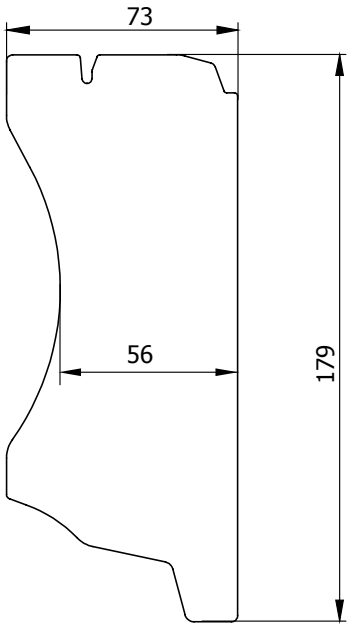 	opakowanie 40 mb (40 x 1 mb)

wariant elementu	indeks
styropian	ISD205-W56
neopor	ISDN205-W56

rysunek i opis elementu	pakowanie
ISD260-W12 Wkładka tylna termoizolacyjna skrzynki 260 mm dwuelementowe ocieplenie do skrzynek: VR260 PVC1, VR260 PVC1-M	opakowanie 40 mb (40 x 1 mb)

wariant elementu	indeks
styropian	ISD260-W12
neopor	ISDN260-W12

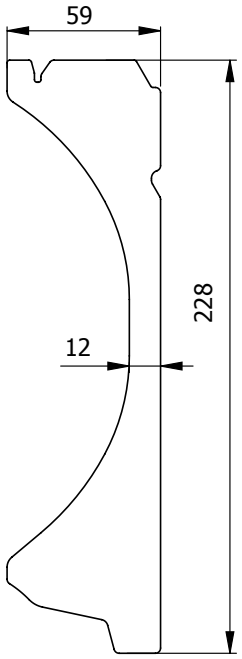

rysunek i opis elementu	pakowanie
ISD260-W30 Wkładka tylna termoizolacyjna skrzynki 260 mm dwuelementowe ocieplenie do skrzynek: VR260 PVC2, VR260 PVC2-M	opakowanie 40 mb (40 x 1 mb)

wariant elementu	indeks
styropian	ISD260-W30
neopor	ISDN260-W30

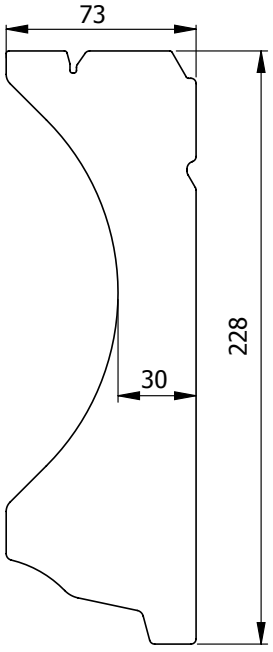

rysunek i opis elementu	pakowanie
ISD260-W41 Wkładka tylna termoizolacyjna skrzynki 260 mm dwuelementowe ocieplenie do skrzynek: VR260 PVC3, VR260 PVC3-M	opakowanie 40 mb (40 x 1 mb)

wariant elementu	indeks
styropian	ISD260-W41
neopor	ISDN260-W41

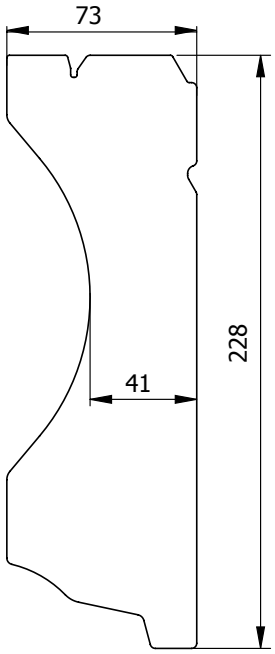

rysunek i opis elementu	pakowanie
ISB Element dolny termoizolacyjny dwuelementowe ocieplenie do skrzynki: VR165 ALU2, VR205 ALU2	opakowanie 40 mb (40 x 1 mb)

wariant elementu	indeks
styropian	ISB
neopor	ISBN

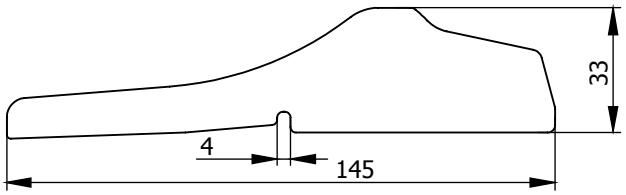

rysunek i opis elementu	pakowanie
ISB-U Element dolny termoizolacyjny dwuelementowe ocieplenie do skrzynki: VR165 PVC2, VR205 PVC2, VR205 PVC2-M	opakowanie 40 mb (40 x 1 mb)

wariant elementu	indeks
styropian	ISB-U
neopor	ISBN-U

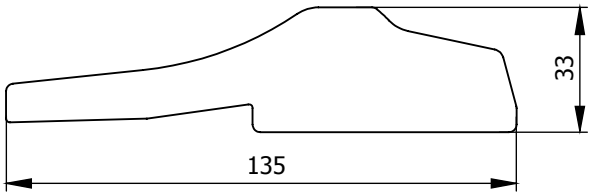

rysunek i opis elementu	pakowanie
ISB165-W73 Element dolny termoizolacyjny dwuelementowe ocieplenie do skrzynki: VR165 ALU3	opakowanie 40 mb (40 x 1 mb)

wariant elementu	indeks
styropian	ISB165-W73
neopor	ISBN165-W73

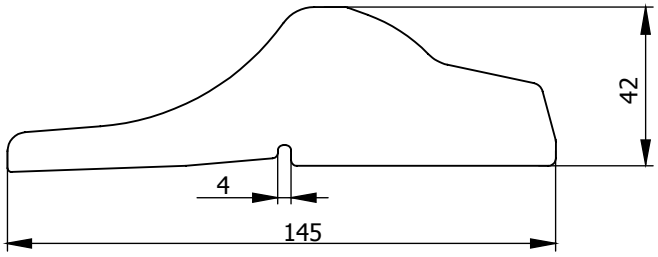

rysunek i opis elementu	pakowanie
ISB165-W73-U Element dolny termoizolacyjny dwuelementowe ocieplenie do skrzynki: VR165 PVC3	opakowanie 40 mb (40 x 1 mb)

wariant elementu	indeks
styropian	ISB165-W73-U
neopor	ISBN165-W73-U

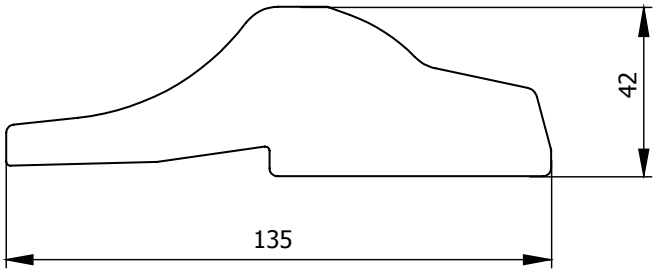

rysunek i opis elementu	pakowanie
ISB205-W56 Element dolny termoizolacyjny dwuelementowe ocieplenie do skrzynki: VR205 ALU3	opakowanie 40 mb (40 x 1 mb)

wariant elementu	indeks
styropian	ISB205-W56
neopor	ISBN205-W56

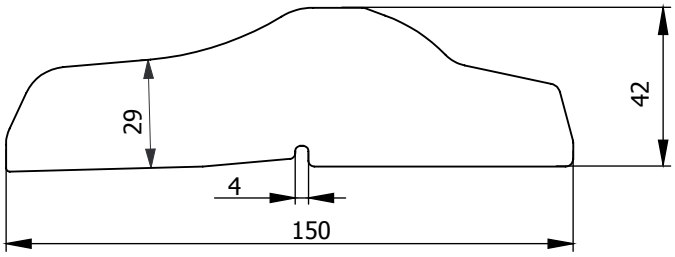

rysunek i opis elementu	pakowanie
ISB205-W56-U Element dolny termoizolacyjny dwuelementowe ocieplenie do skrzynki: VR205 PVC3, VR205 PVC3-M	opakowanie 40 mb (40 x 1 mb)

wariant elementu	indeks
styropian	ISB205-W56-U
neopor	ISBN205-W56-U

rysunek i opis elementu	pakowanie
ISB260-W12 Element dolny termoizolacyjny dwuelementowe ocieplenie do skrzynki: VR260 PVC1, VR260 PVC1-M	opakowanie 40 mb (40 x 1 mb)

wariant elementu	indeks
styropian	ISB260-W12
neopor	ISBN260-W12

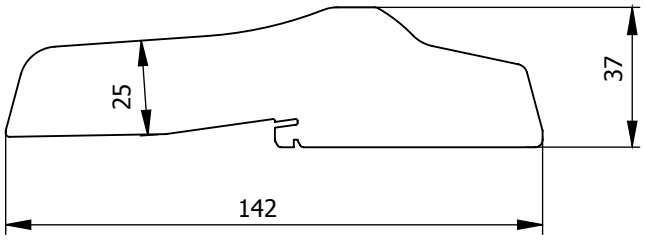

rysunek i opis elementu	pakowanie
ISB260-W41 Element dolny termoizolacyjny dwuelementowe ocieplenie do skrzynki: VR260 PVC2, VR260 PVC2-M, VR260 PVC3, VR260 PVC3-M	opakowanie 40 mb (40 x 1 mb)

wariant elementu	indeks
styropian	ISB260-W41
neopor	ISBN260-W41

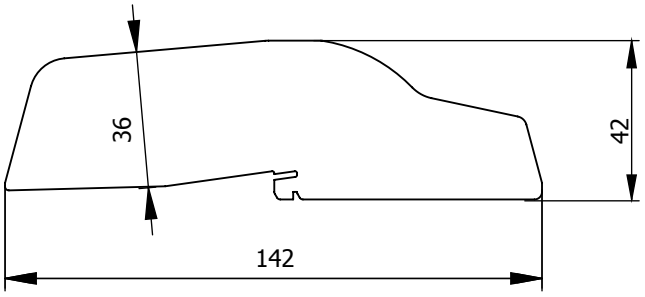

rysunek i opis elementu	pakowanie
ISC260 Ocieplenie wewnętrzne klapy bocznej 260 mm	opakowanie (40 sztuk)

wariant elementu	indeks
styropian	ISC260

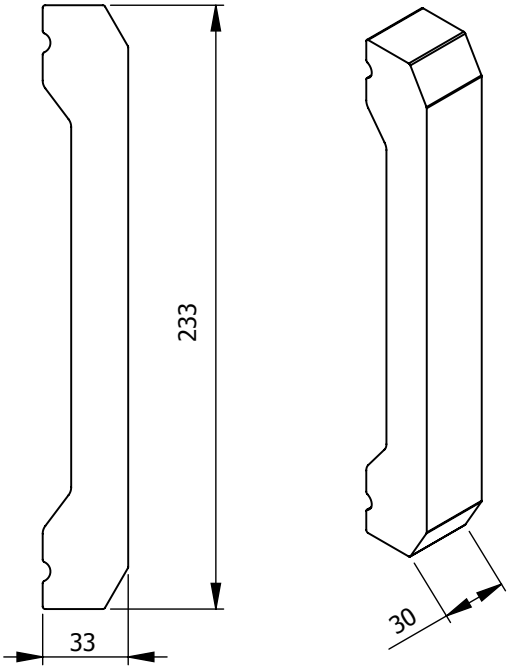

rysunek i opis elementu	pakowanie
FLEX Ocieplenie profilu dolnego Revo FLEX mata samoprzylepna	1 m² (szer. 80 mm) (szer. 100 mm)

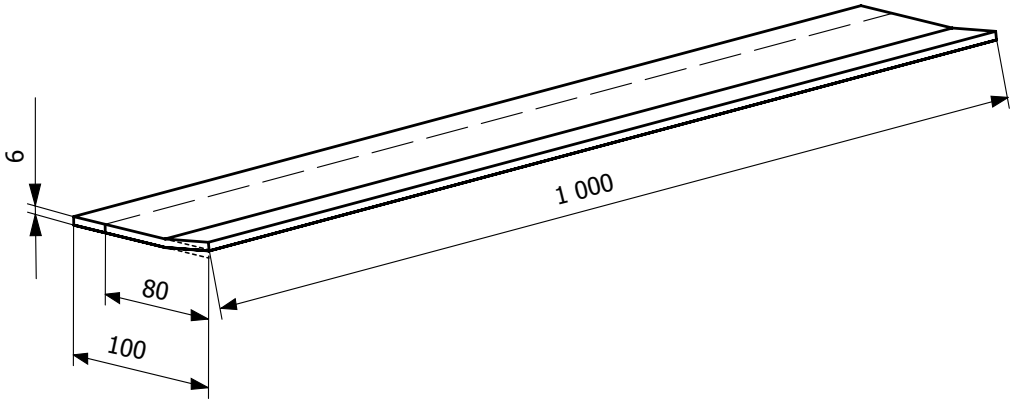

wariant elementu	indeks
kauczuk syntetyczny	FLEX

80 mm - BCP100
100 mm - BCP115, BCP110

rysunek i opis elementu	pakowanie
K-FONIK 165 Mata dzwiękochłonna K-FONIK do VR165	1 m² (dł. 1 060 mm)

wariant elementu	indeks
masa bitumiczna	K-FONIK 165

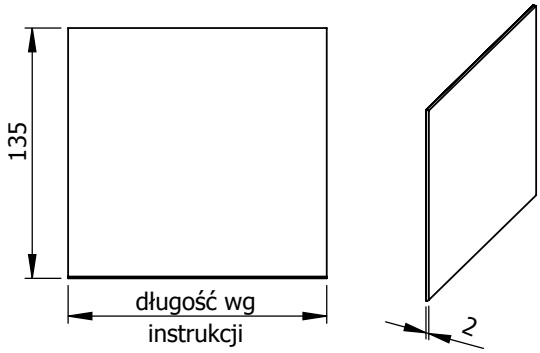

rysunek i opis elementu	pakowanie
K-FONIK 205 Mata dzwiękochłonna K-FONIK do VR205	1 m² (dł. 1 060 mm)

wariant elementu	indeks
masa bitumiczna	K-FONIK 205

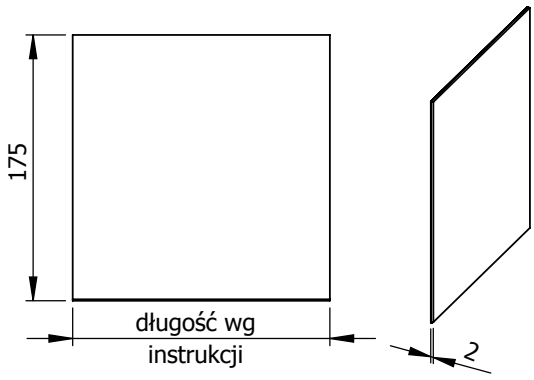

rysunek i opis elementu	pakowanie
K-FONIK 260 Mata dzwiękochłonna K-FONIK do VR260	1 m² (dł. 1 060 mm)

wariant elementu	indeks
masa bitumiczna	K-FONIK 260

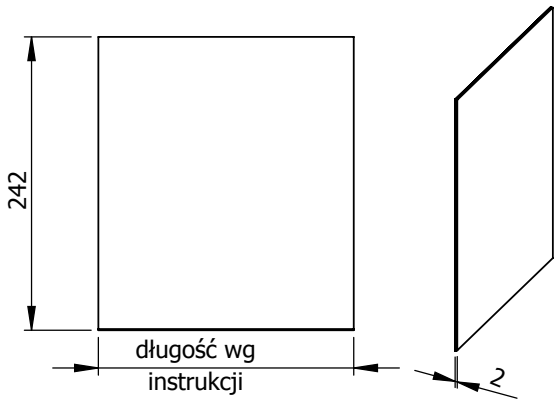

Akcesoria uzupełniające

X

rysunek i opis elementu	pakowanie
WKR-3020 Wkręt hartowany 3 x 20	opakowanie (1000 sztuk)

wariant elementu	indeks
wkręt	WKR-3020

Wkręt z łbem stożkowym płaskim, ocynkowany, do mocowania:
- ECT-SRM60
- EC-SRM60

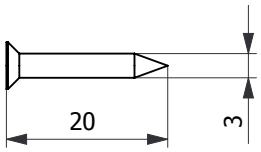

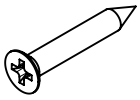

rysunek i opis elementu	pakowanie
WKR-4016 Wkręt hartowany 4 x 16	opakowanie (1000 sztuk)

wariant elementu	indeks
wkręt	WKR-4016

Wkręt z łbem stożkowym płaskim, ocynkowany, do mocowania:
- RC11
- BMG206N
- ZBM14

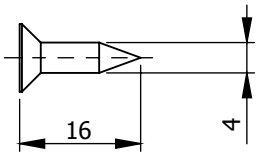

rysunek i opis elementu	pakowanie
WKR-4040 Wkręt hartowany 4 x 40	opakowanie (500 sztuk)

wariant elementu	indeks
wkręt	WKR-4040

Wkręt z łbem stożkowym płaskim, ocynkowany, do łączenia:
- SC / SCM

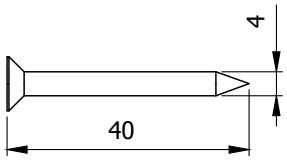

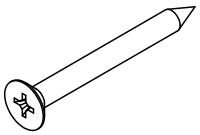

rysunek i opis elementu	pakowanie
WKR-4222 Wkręt hartowany 4,2 x 22	opakowanie (500 sztuk)

wariant elementu	indeks
wkręt	WKR-4222

Wkręt samowiercący, z łbem podkładkowym, ocynkowany, do mocowania:
- AP6/AP7/AP8/AP10/FAP
- BMG206N

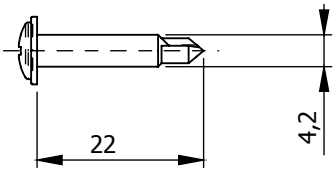

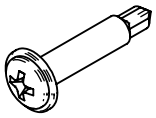

rysunek i opis elementu	pakowanie
WKR-4225 Wkręt 4,2 x 25	opakowanie (1000 sztuk)

wariant elementu	indeks
wkręt	WKR-4225

Wkręt samowiercący, z łbem stożkowym płaskim, ocynkowany, do mocowania:
- AP-PVC

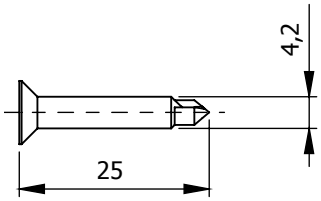

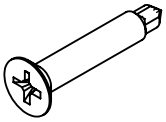

rysunek i opis elementu	pakowanie
BG20-A Uszczelka szczotkowa kątowa do prowadnicy	szpula (400 mb)

wariant elementu	indeks
10 mm	BG20-A

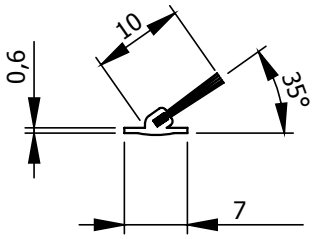

rysunek i opis elementu	pakowanie
BG6 Uszczelka szczotkowa 6,8 x 6 mm	szpula (350 mb)

wariant elementu	indeks
6 mm	BG6

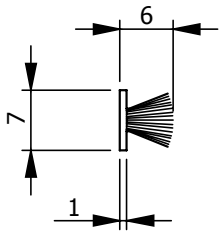

rysunek i opis elementu	pakowanie
BG7 Uszczelka szczotkowa 6,8 x 7 mm	szpula (350 mb)

wariant elementu	indeks
7 mm	BG7

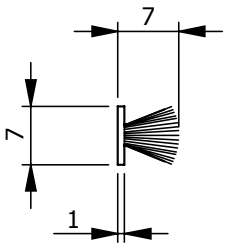

rysunek i opis elementu	pakowanie
BG7x9 Uszczelka szczotkowa 7 x 9 mm ze stabilizatorem	szpula (200 mb)

wariant elementu	indeks
9 mm	BG7x9

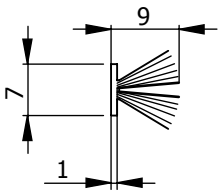

rysunek i opis elementu	pakowanie
BG12 Uszczelka szczotkowa moskitiery Revo do belki dolnej	szpula (300 mb)

wariant elementu	indeks
12 mm	BG12

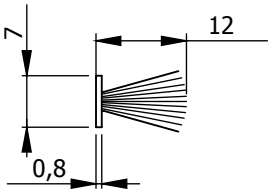

rysunek i opis elementu	pakowanie
USG Uszczelka gumowa	opakowanie 200 mb

Wariant elementu	Indeks
szara	USG-00
biała	USG-01
brązowa	USG-02
złoty dąb	USG-04
czarna	USG-24

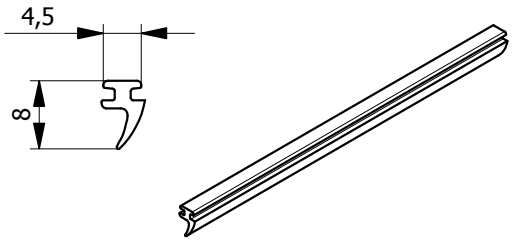

rysunek i opis elementu	pakowanie
ART39-00 Aretka 39 mm	opakowanie (1000 szt.)

wariant elementu	indeks
tworzywo	ART39-00

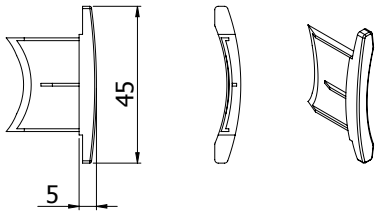

rysunek i opis elementu	pakowanie
EXP1 Pierścień zwiększający średnicę rury 40/50	1 sztuka

wariant elementu	indeks
tworzywo	EXP1

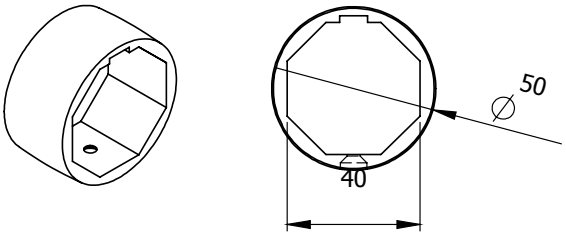

rysunek i opis elementu	pakowanie
LST Listwa dolna	opakowanie 12 mb (2 x 6 mb)

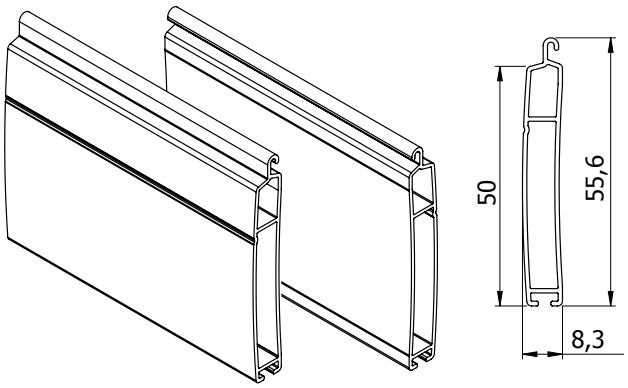

wariant elementu	indeks	
	okleina	lakier
surowe aluminium	LST-00	
biel	-	LST-01
brąz	-	LST-02
jasny brąz	-	LST-RAL 8028
złoty dąb	LST-04	LST-RAL 8003
orzech	LST-07	LST-RAL 8028
szary	LST-12	LST-RAL 7030
antracyt	LST-13	LST-RAL 7016
beż	LST-15	LST-RAL 1001
ciemny brąz	LST-18	LST-RAL 8019
srebrny	LST-24	LST-RAL 9006
kolor niestandardowy	LST-xx	LST-RAL xxxx

rysunek i opis elementu	pakowanie
HP39 Profil aluminiowy rolety 39 mm bez perforacji wypełnienie piankowe	opakowanie 360 mb (60 x 6 mb)

wariant elementu	indeks
biel	HP39-01
brąz	HP39-02
złoty dąb z deseniem	HP39-04
orzech z deseniem	HP39-07
szary	HP39-12
jasny szary	HP39-12-1
antracyt	HP39-13
beż	HP39-15
ciemny brąz	HP39-18
srebrny	HP39-24

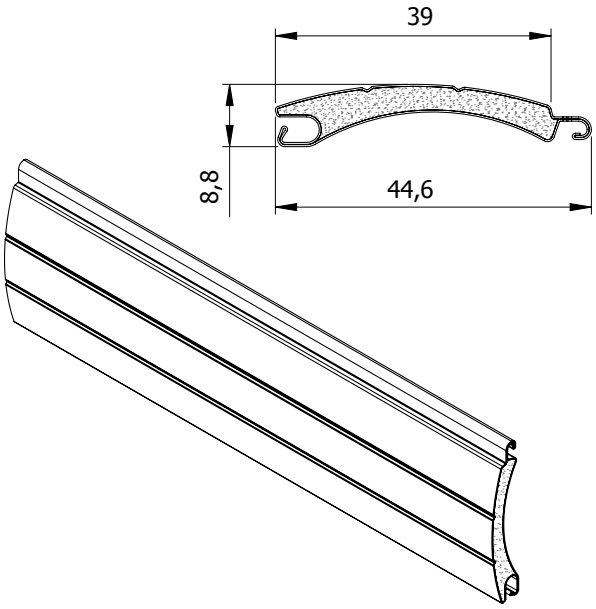

- Szerokość maksymalna: 3,2 m
- Maksymalna powierzchnia całkowita: 7 m^2
- 1 m^2 pancerza = 26 profili = 2,6 kg

rysunek i opis elementu	pakowanie
HP39P Profil aluminiowy rolety 39 mm z perforacją wypełnienie piankowe	opakowanie 360 mb (60 x 6 mb)

wariant elementu	indeks
biel	HP39P-01
brąz	HP39P-02
złoty dąb z deseniem	HP39P-04
orzech z deseniem	HP39P-07
szary	HP39P-12
jasny szary	HP39P-12-1
antracyt	HP39P-13
beż	HP39P-15
ciemny brąz	HP39P-18
srebrny	HP39P-24

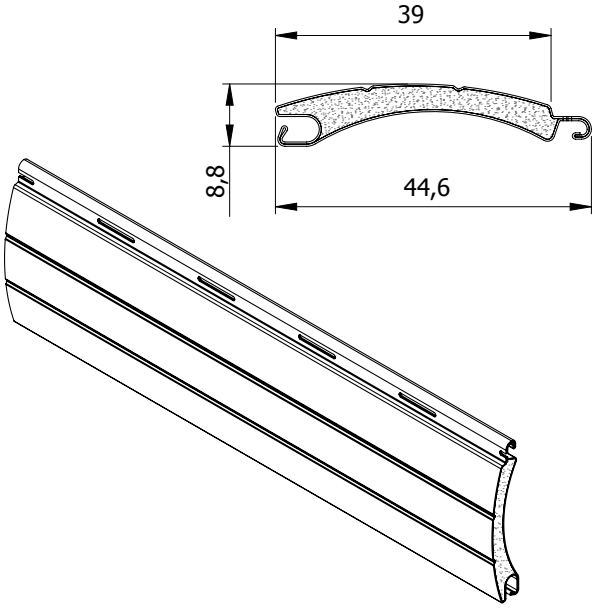

- Szerokość maksymalna: 3,2 m
- Maksymalna powierzchnia całkowita: 7 m^2
- 1 m^2 pancerza = 26 profili = 2,6 kg

rysunek i opis elementu	pakowanie
SILIKON Silikon montażowy 400 ml wariant elementu: silikon; indeks: SILIKON	opakowanie (10 sztuk)

Tabela kolorystyki

XI

KOLORYSTYKA VEGAS REVO - TABELA OKLEIN

01 Biel w masie

02 Brąz w masie *

KOLORY STANDARDOWE OKLEIN - BEZ DOPŁAT

03 Mahoń 2065021

04 Złoty dąb 2178001

05 Dąb bagienny 2052089

06 Sosna górska 3069041

07 Orzech 2178007

13 Antracyt 701605

Antracyt BF 436-7003

20 Winchester 49240

KOLORY NIESTANDARDOWE OKLEIN - ZA DOPŁATĄ

08 Palisander 1851805

09 Dąb naturalny 3118076

10 Dąb ciemny 3167004

11 Daglezja 3152009

12 Szary 715505

14 Stalowoniebieski 515005

15 Kremowy biały 137905

16 Ciemnoczerwony 308105

17 Zielony 600505

18 Czekolada brąz 887505

19 Siena noce 49237

21 Ciemnozielony 612505

22 Jasny szary 725105

23 Macore 3162002

* kolor stosowany pod okleinę

UWAGA: ze względu na ograniczenia jakie niesie ze sobą reprodukcja barw w druku, kolory w niniejszym zestawieniu mogą różnić się od faktycznych kolorów oklein drewnopodobnych stosowanych przez Hosten Polska do oklejania profili systemu Vegas Revo.

KOLORYSTYKA VEGAS REVO - TABELA PROFILI

KOLORY GŁADKIE

01 Biały

15 Beżowy

12-1 Jasny szary

12 Szary

24 Srebrny

13 Antracyt

02 Brązowy

18 Ciemny brąz

KOLORY DREWNOPODOBNE

04 Złoty dąb

07 Orzech

UWAGA: ze względu na ograniczenia jakie niesie ze sobą reprodukcja barw w druku, kolory w niniejszym zestawieniu mogą różnić się od faktycznych kolorów stosowanych przez Hosten Polska do lakierowania profili systemu Vegas Revo.