Hosten
systemy pvc & alu

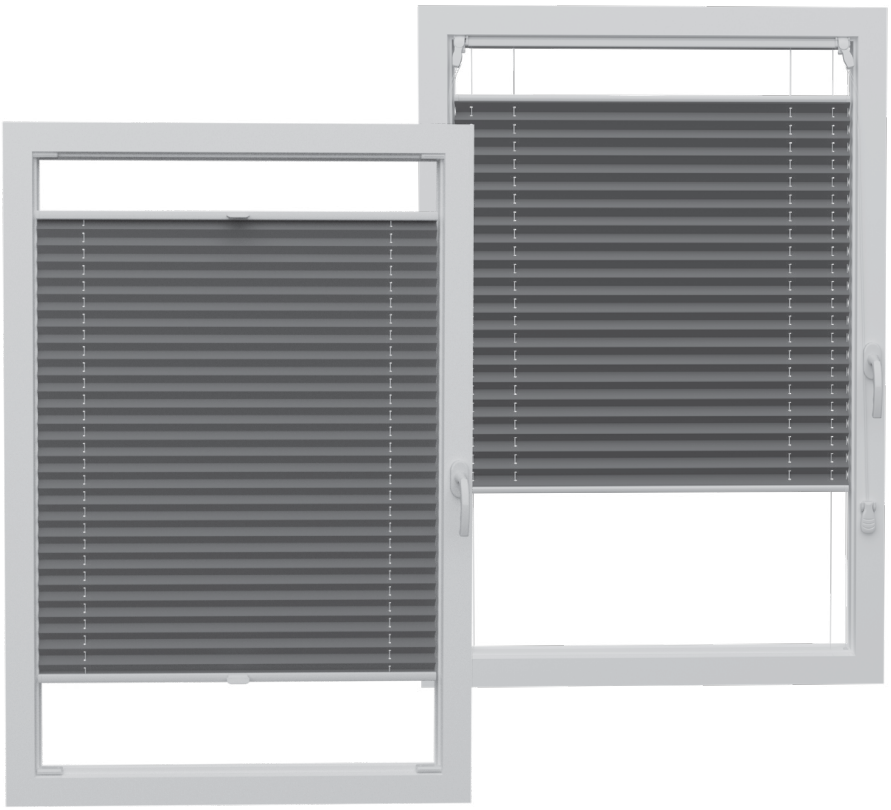

Vegas Plisse

Edycja: 03.2022

Hosten
systemy pvc & alu

System rolet plisowanych Vegas Plisse

Schematy Vegas Plisse I

Elementy Vegas Plisse II

Uchwyty bezinwazyjne Vegas Plisse III

Uchwyt przedłużony Vegas Plisse IV

Mechanizm Vegas Plisse V

Magnes VI

Tabela kolorystyki VII

Edycja: 03.2022

Hosten
systemy pvc & alu

Schematy Vegas Plisse

Edycja: 03.2022

VP

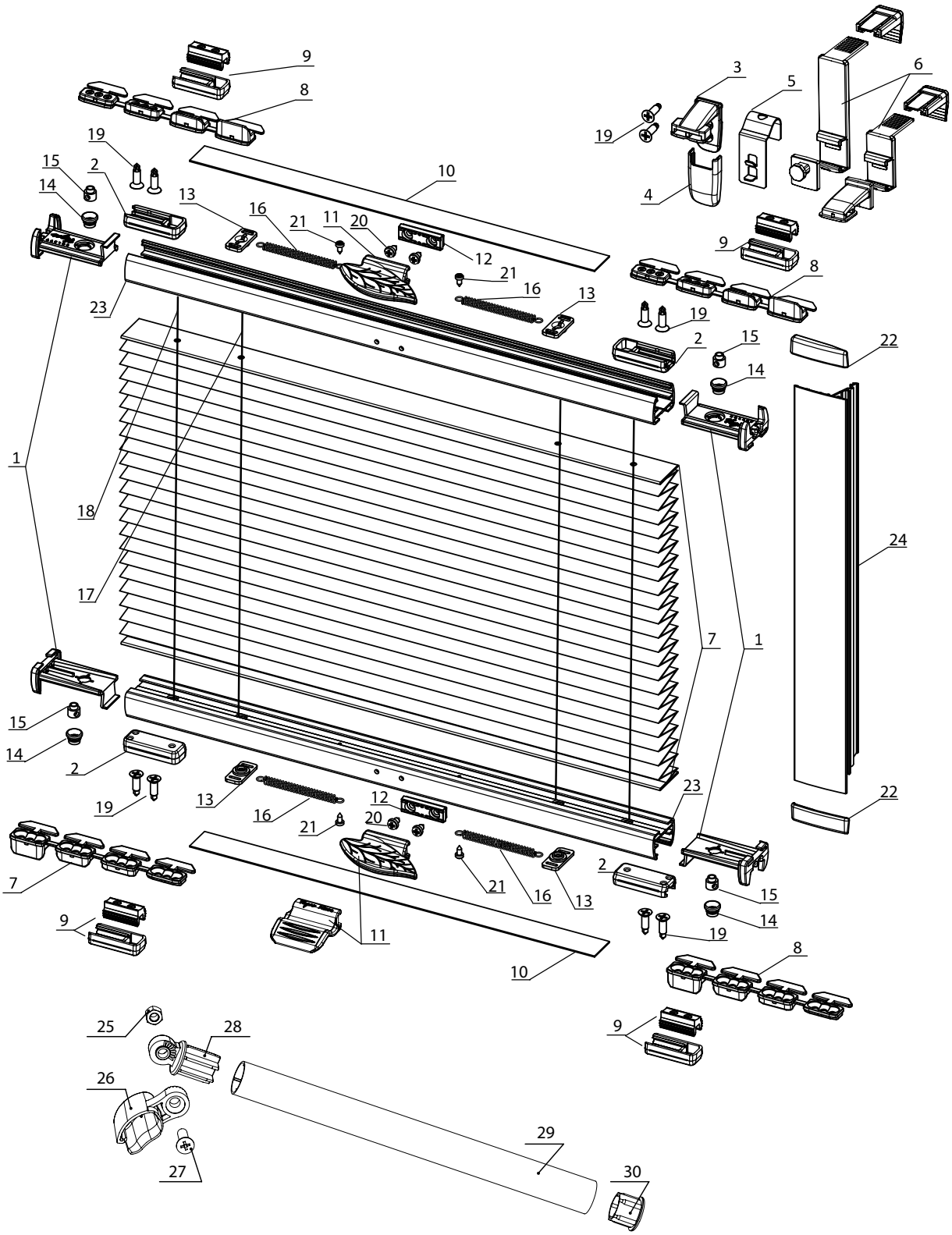

Schemat i wykaz elementów Vegas Plisse (wykonanie standard)

VP

Wykaz elementów Vegas Plisse (wykonanie standard)

Nr	Nazwa elementu	Indeks	Ilość elementów na roletę
1	Zatyczka profilu Vegas Plisse	ZPVP15 / ZPVP18	4 sztuki
2	Mocowanie sznurka Vegas Plisse	MSVP15 / MSVP18	4 szt (wym. z nr 3+4+5 i 6)
3	Mocowanie kątowe sznurka Vegas Plisse	MKSVP	4 szt (wymiennie z nr 2 i 6)
4	Zaślepka mocowania kątowego sznurka Vegas Plisse	MKZVP	
5	Uchwyt bezinwazyjny 19 mm / 15 mm / 24 mm	UBD / UBDS / UBDT	
6	Uchwyt bezinwazyjny kątowy/płaski wydłużony/standard	UBPW-ZKSVP-00 / UBPW-ZPSVP-00 / UBPS-ZKSVP-00 / UBPS-ZPSVP-00	4 szt (wymiennie z nr 2 i nr 3+4+5)
7	Listwa mocująca 15 mm	LM15-00 / LM17-00	ilość wg instrukcji
8	Zestaw zatrzasków Vegas Plisse	ZVP	4 komplety
9	Zatrzask regulowany Vegas Plisse	ZVPR	4 komplety (wymiennie z ZVP)
10	Listwa maskująca Vegas Plisse	LMVP	ilość wg instrukcji
11	Uchwyt Vegas Plisse	UVP / UVP2 / UVP3	ilość wg instrukcji
12	Wkładka uchwytu Vegas Plisse	UVPW	ilość wg instrukcji
13	Łożysko sznurka Vegas Plisse	LSVP	ilość wg instrukcji
14	Łożysko sznurka okrągłe Vegas Plisse	LSOVP	ilość wg instrukcji
15	Zacisk mocowania linki Vegas Plisse 18 mm	MSZVP18	ilość wg instrukcji
16	Sprężyna Vegas Plisse 4,5 cm / 2,5 cm	SVP 4.5 / 2.5	4 sztuki
17	Sznurek Vegas Plisse	SZVP	ilość wg instrukcji
18	Żyłka mleczna	ZYL-02	ilość wg instrukcji
19	Wkręt samowiercący stożkowy 3,5 x 13 ocynk	WKR-3513	ilość wg instrukcji
20	Wkręt 2,9x6 ocynk	WKR-2906	ilość wg instruckji
21	Wkręt 2,2x5 ocynk	WKR-2205	ilość wg instruckji
22	Zaślepka prowadnicy Vegas Klaudia	ZPK	2 pary
23	Profil Vegas Plisse 15 mm / 18 mm	PVP15 / PVP18	2 profile
24	Prowadnica aluminiowa Vegas Plisse 30 mm	PDVP	2 profile

25	Nakrętka wkręta WKR-0516	WKR-0516N	1 sztuka
26	Nasadka uchwytu Vegas Plisse	UVP2N	1 sztuka
27	Wkręt z łbem stożkowym	WKR-0516	1 sztuka
28	Korpus nasadki uchwytu Vegas Plisse	UVP2K	1 sztuka
29	Rura Vegas 18 mm	RUV-01	1 sztuka - dł. wg potrzeb
30	Zaślepka rury Vegas	UVP2Z	1 sztuka

VP1M

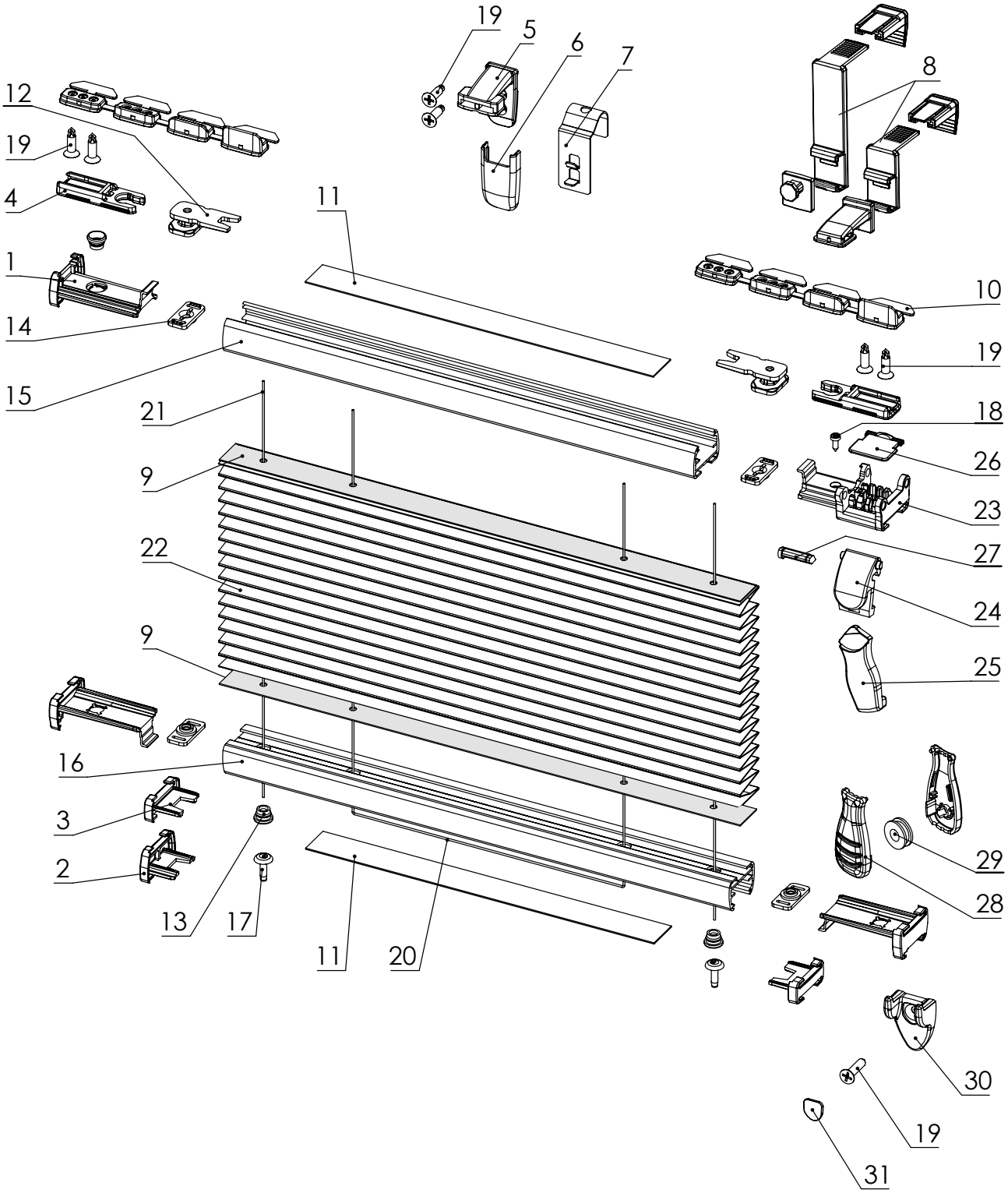

Schemat i wykaz elementów Vegas Plisse (obsługa sznurkiem, jeden mechanizm)

VP1M

Wykaz elementów Vegas Plisse (obsługa sznurkiem, jeden mechanizm)

Nr	Nazwa elementu	Indeks	Ilość elementów na roletę
1	Zatyczka profilu z mechanizmem Vegas Plisse 15 mm	ZPVPM15	1 sztuka / 3 sztuki (do PVP15)
2	Zatyczka profilu podziałowego Vegas Plisse 15 mm	ZPVPP15	ilość wg instrukcji (do PVPP15)
3	Zatyczka profilu podziałowego Vegas Plisse 11 mm	ZPVPP11	ilość wg instrukcji (do PVPP11)
4	Mocowanie zaczepu górnego Vegas Plisse	MZGVP	2 sztuki
5	Mocowanie kątowe sznurka Vegas Plisse	MKSVP	2 szt (wymiennie z nr 8)
6	Zaślepka mocowania kątowego sznurka Vegas	MKZVP	
7	Uchwyt bezinwazyjny 19 mm / 15 mm / 24 mm	UBD / UBDS / UBDT	
8	Uchwyt bezinwazyjny kątowy/płaski wydłużony/standard	UBPW-ZKSVP-00 / UBPW-ZPSVP-00 / UBPS-ZKSVP-00 / UBPS-ZPSVP-00	2 lub 4 szt (wymiennie z nr 5+6+7)
9	Listwa mocująca 15 mm	LM15-00 / LM17-00	ilość wg instrukcji
10	Zestaw zatrzasków Vegas Plisse	ZVP	2 komplety
11	Listwa maskująca Vegas Plisse	LMVP	ilość wg instrukcji
12	Zaczep górny Vegas Plisse	ZGVP	2 sztuki
13	Łożysko sznurka okrągłe Vegas Plisse	LSOVP	ilość wg instrukcji
14	Łożysko sznurka Vegas Plisse	LSVP	ilość wg instrukcji
15	Profil Vegas Plisse 15 mm	PVP15	1 profil
16	Profil Vegas Plisse	PVP15/PVPP15/PVPP11	1 profil
17	Zaczep dolny Vegas Plisse	ZDVP	ilość wg instrukcji
18	Wkręt hartowany 2,2 x 6,5	WKR-2265	1 sztuka
19	Wkręt stożkowy 3,5 x 13 ocynk	WKR-3513	ilość wg instrukcji
20	Sznurek Vegas Plisse	SZVP	ilość wg instrukcji
21	Żyłka mleczna	ZYL-02	ilość wg instrukcji
22	Tkanina plisy	-	ilość wg instrukcji

MECHANIZM NMVP:

23	Prowadnik mechanizmu Vegas Plisse	PMVP	1 sztuka
24	Zacisk mechanizmu Vegas Plisse	ZMVP	1 sztuka
25	Dźwignia mechanizmu Vegas Plisse	DMVP	1 sztuka
26	Osłonka prowadnika mechanizmu Vegas Plisse	OMVP	1 sztuka
27	Wkładka zacisku mechanizmu Vegas Plisse	WZMVP	1 sztuka

UCHWYT UVPM:

28	Uchwyt obsługi mechanizmu Vegas Plisse - osłonka	UVPMO	2 sztuki
29	Uchwyt obsługi mechanizmu Vegas Plisse - rolka	UVPMR	1 sztuka
30	Uchwyt obsługi mechanizmu Vegas Plisse - mocowanie	UVPMMZ	1 sztuka
31	Uchwyt obsługi mechanizmu Vegas Plisse - zaślepka	w zestawie UVPMMZ	1 sztuka

VP2M

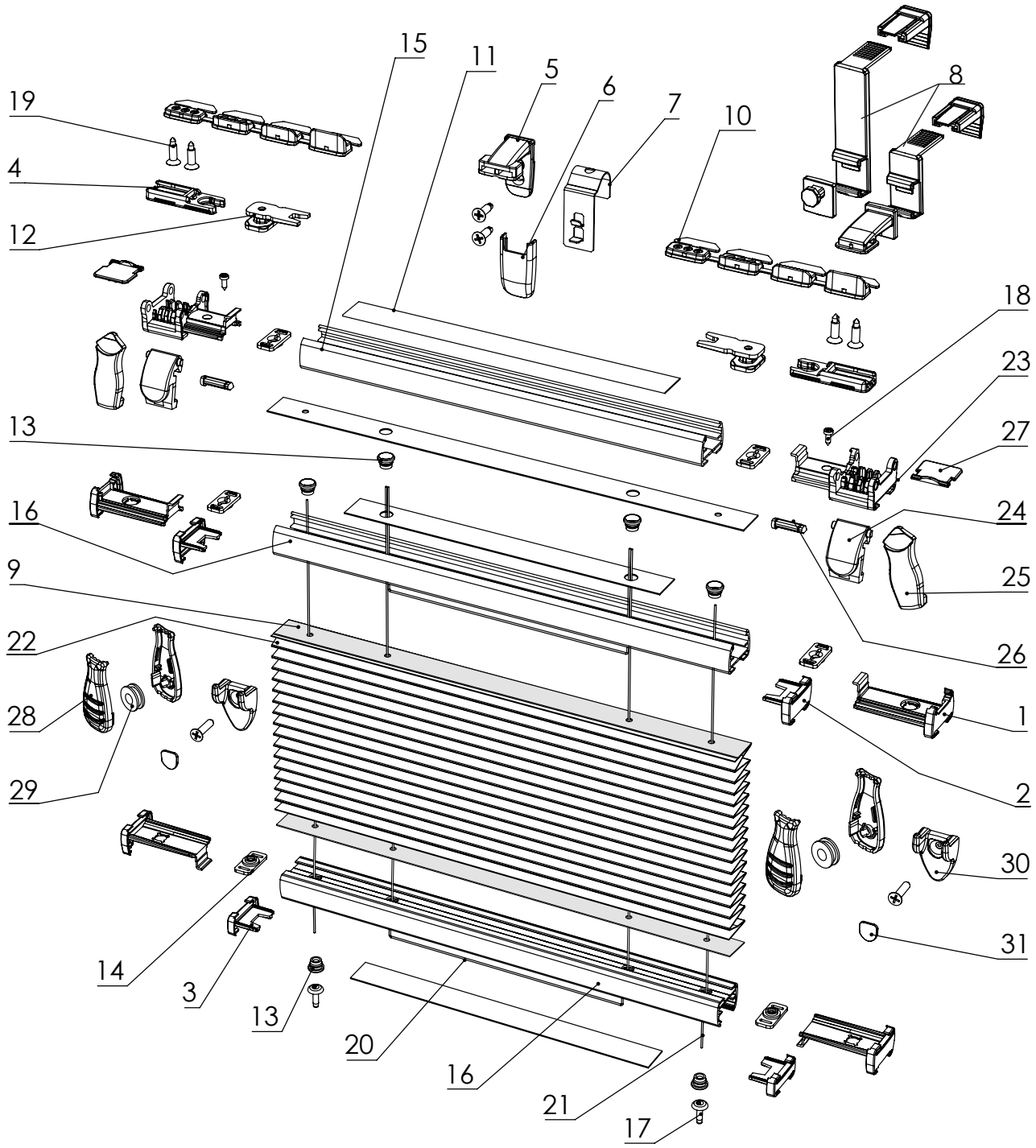

Schemat i wykaz elementów Vegas Plisse (obsługa sznurkiem, dwa mechanizmy)

VP2M

Wykaz elementów Vegas Plisse (obsługa sznurkiem, dwa mechanizmy)

Nr	Nazwa elementu	Indeks	Ilość elementów na roletę
1	Zatyczka profilu z mechanizmem Vegas Plisse 15 mm	ZPVPM15	4 sztuki (do PVP15)
2	Zatyczka profilu podziałowego Vegas Plisse 15 mm	ZPVPP15	ilość wg instrukcji (do PVPP15)
3	Zatyczka profilu podziałowego Vegas Plisse 11 mm	ZPVPP11	ilość wg instrukcji (do PVPP11)
4	Mocowanie zaczepu górnego Vegas Plisse	MZGVP	2 sztuki
5	Mocowanie kątowe sznurka Vegas Plisse	MKSVP	2 szt (wymiennie z nr 8)
6	Zaślepka mocowania kątowego sznurka Vegas	MKZVP	
7	Uchwyt bezinwazyjny 19 mm / 15 mm / 24 mm	UBD / UBDS / UBDT	
8	Uchwyt bezinwazyjny kątowy/płaski wydłużony/standard	UBPW-ZKSVP-00 / UBPW-ZPSVP-00 / UBPS-ZKSVP-00 / UBPS-ZPSVP-00	2 lub 4 szt (wymiennie z nr 5+6+7)
9	Listwa mocująca 15 mm / 17 mm	LM15-00 / LM17-00	ilość wg instrukcji
10	Zestaw zatrzasków Vegas Plisse	ZVP	2 komplety
11	Listwa maskująca Vegas Plisse	LMVP	ilość wg instrukcji
12	Zaczep górny Vegas Plisse	ZGVP	2 sztuki
13	Łożysko sznurka okrągłe Vegas Plisse	LSOVP	ilość wg instrukcji
14	Łożysko sznurka Vegas Plisse	LSVP	ilość wg instrukcji
15	Profil Vegas Plisse 15 mm	PVP15	1 profil
16	Profil Vegas Plisse	PVP15/PVPP15/PVPP11	1 profil
17	Zaczep dolny Vegas Plisse	ZDVP	ilość wg instrukcji
18	Wkręt hartowany 2,2 x 6,5	WKR-2265	1 sztuka
19	Wkręt stożkowy 3,5 x 13 ocynk	WKR-3513	ilość wg instrukcji
20	Sznurek Vegas Plisse	SZVP	ilość wg instrukcji
21	Żyłka mleczna	ZYL-02	ilość wg instrukcji
22	Tkanina plisy	-	ilość wg instrukcji

MECHANIZM NMVP:

23	Prowadnik mechanizmu Vegas Plisse	PMVP	1 sztuka
24	Zacisk mechanizmu Vegas Plisse	ZMVP	1 sztuka
25	Dźwignia mechanizmu Vegas Plisse	DMVP	1 sztuka
26	Wkładka zacisku mechanizmu Vegas Plisse	WZMVP	2 sztuki
27	Osłonka prowadnika mechanizmu Vegas Plisse	OMVP	2 sztuki

UCHWYT UVPM:

28	Uchwyt obsługi mechanizmu Vegas Plisse - osłonka	UVPMO	4 sztuki
29	Uchwyt obsługi mechanizmu Vegas Plisse - rolka	UVPMR	2 sztuki
30	Uchwyt obsługi mechanizmu Vegas Plisse - mocowanie	UVPMMZ	2 sztuki
31	Uchwyt obsługi mechanizmu Vegas Plisse - zaślepka	w zestawie UVPMMZ	2 sztuki

VP-DUO

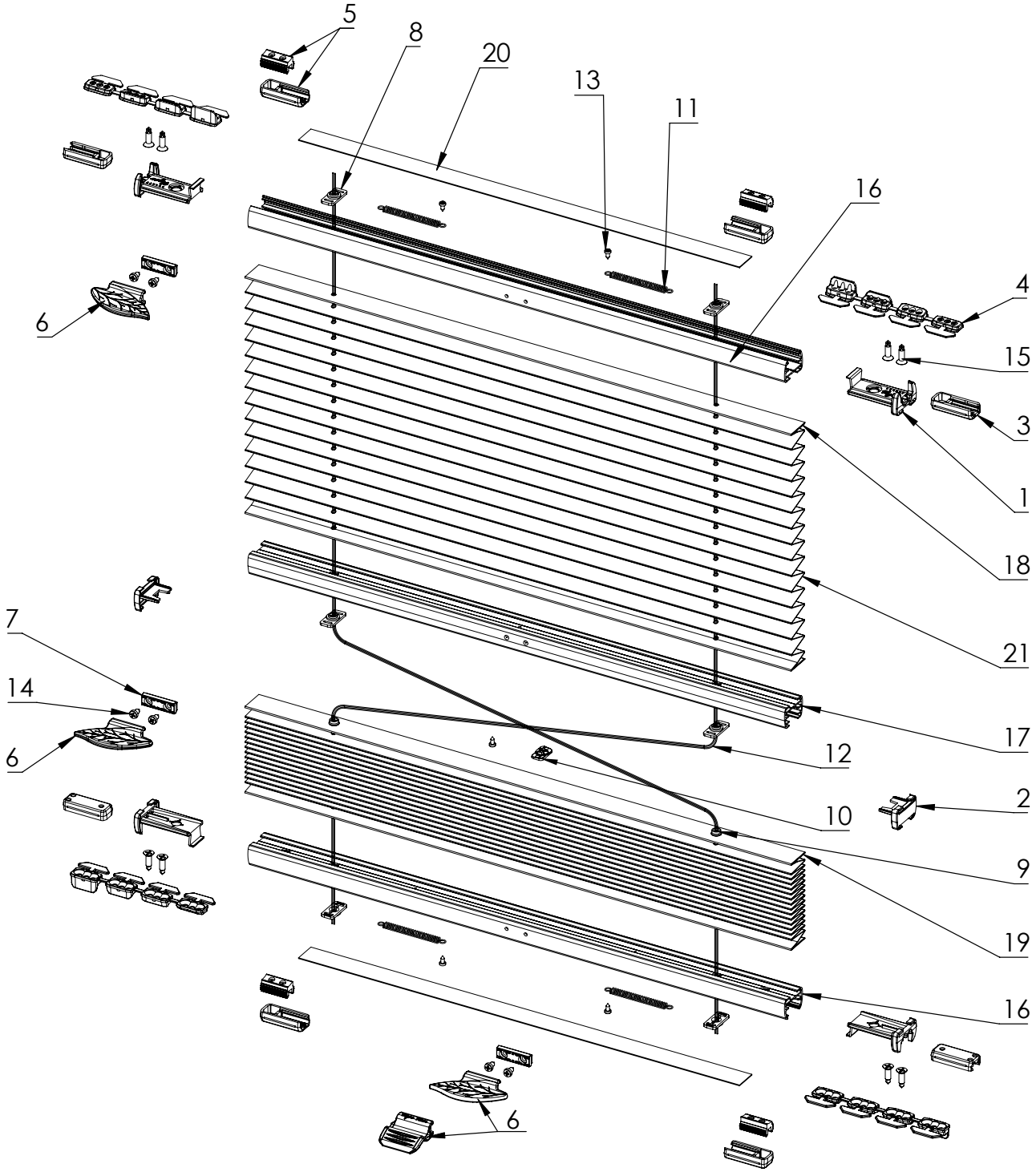

Schemat i wykaz elementów Vegas Plisse (wykonanie DUO, trzy profile)

VP-DUO

Wykaz elementów Vegas Plisse (wykonanie DUO, trzy profile)

Nr	Nazwa elementu	Indeks	Ilość elementów na roletę
1	Zatyczka profilu Vegas Plisse 15 i 18 mm	ZPVP15 / ZPV18	4 sztuki
2	Zatyczka profilu podziałowego Vegas Plisse 11 i 15 mm	ZPVPP11 / ZPVPP15	2 sztuki
3	Mocowanie sznurka Vegas Plissse 15 i 18 mm	MSVP15 / MSVP18	4 sztuki
4	Zestaw zatrzasków Vegas Plisse	ZVP	4 komplety
5	Zatrzask regulowany Vegas Plisse	ZVPR	4 komplety (wymiennie z ZVP)
6	Uchwyt Vegas Plisse	UVP / UVP2 / UVP3	ilość wg instrukcji
7	Wkładka uchwytu Vegas Plisse	UVPW	ilość wg instrukcji
8	Łożysko sznurka Vegas Plisse	LSVP	4 sztuki
9	Łożysko sznurka okrągłe Vegas Plisse	LSOVP	2 sztuki
10	Zacisk tkaniny Vegas Plisse	ZTVP	ilość wg instrukcji
11	Sprężyna Vegas Plisse 4,5 cm / 2,5 cm	ŁXX	4 sztuki
12	Sznurek Vegas Plisse	SZVP	ilość wg instrukcji
13	Wkręt 2,2x5 ocynk	WKR-2205	ilość wg instrukcji
14	Wkręt 2,9x6 ocynk	WKR-2906	ilość wg instrukcji
15	Wkręt stożkowy 3,5 x 13 ocynk	WKR-3513	ilość wg instrukcji
16	Profil Vegas Plisse 15 mm / 18 mm	PVP15 / PVP18	2 profile
17	Profil podziałowy Vegas Plisse	PVPP11 / PVPP15	1 profil
18	Listwa mocująca 15 mm	LM15-00	ilość wg instrukcji
19	Listwa mocująca 17 mm	LM17-00	ilość wg instrukcji
20	Listwa maskująca Vegas Plisse	LMVP	ilość wg instrukcji
21	Tkanina plisy	-	ilość wg instrukcji

VP-TRÓJKĄT

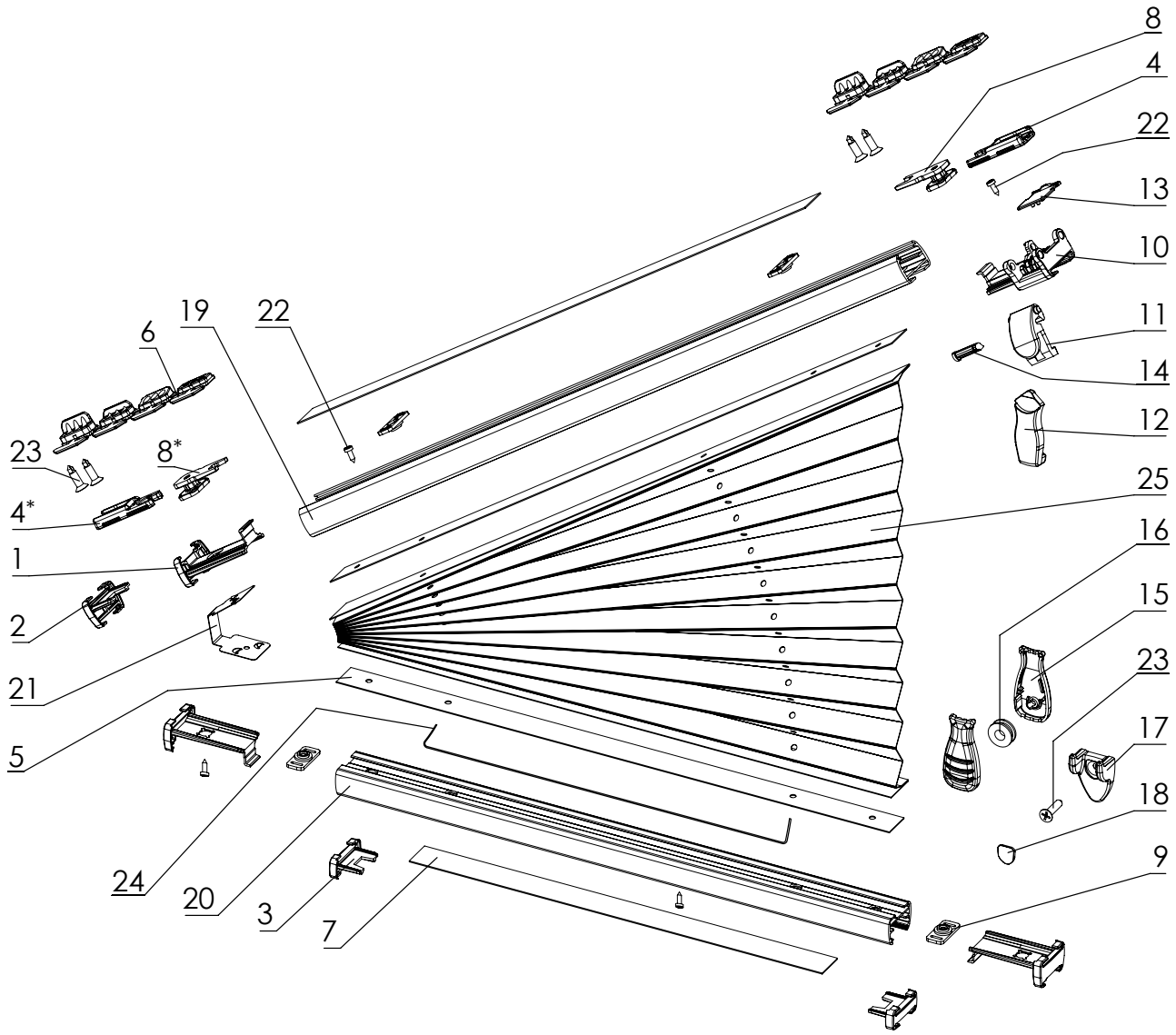

* Przy montażu pozycje 4 i 8 należy umieścić 15-20 cm od zatyczki po przeciwnej stronie mechanizmu (10)

Schemat i wykaz elementów Vegas Plisse (trójkąt, obsługa sznurkiem, dwa profile)

VP-TRÓJKĄT

Wykaz elementów Vegas Plisse (trójkąt, obsługa sznurkiem, dwa profile)

Nr	Nazwa elementu	Indeks	Ilość elementów na roletę
1	Zatyczka profilu z mechanizmem Vegas Plisse 15 mm	ZPVPM15	1 sztuka / 3 sztuki (do PVP15)
2	Zatyczka profilu podziałowego Vegas Plisse 15 mm	ZPVPP15	ilość wg instrukcji (do PVPP15)
3	Zatyczka profilu podziałowego Vegas Plisse 11 mm	ZPVPP11	ilość wg instrukcji (do PVPP11)
4	Mocowanie zaczepu górnego Vegas Plisse	MZGVP	2 sztuki
5	Listwa mocująca 15 mm	LM15-00	ilość wg instrukcji
6	Zestaw zatrzasków Vegas Plisse	ZVP	2 komplety
7	Listwa maskująca Vegas Plisse	LMVP	ilość wg instrukcji
8	Zaczep górny Vegas Plisse	ZGVP	2 sztuki
9	Łożysko sznurka Vegas Plisse	LSVP	ilość wg instrukcji
10	Prowadnik mechanizmu Vegas Plisse	PMVP	1 sztuka
11	Zacisk mechanizmu Vegas Plisse	ZMVP	1 sztuka
12	Dźwignia mechanizmu Vegas Plisse	DMVP	1 sztuka
13	Osłonka prowadnika mechanizmu Vegas Plisse	OMVP	1 sztuka
14	Wkładka zacisku mechanizmu Vegas Plisse	WZMVP	1 sztuka
15	Uchwyt obsługi mechanizmu Vegas Plisse - osłonka	UVPMO	2 sztuki
16	Uchwyt obsługi mechanizmu Vegas Plisse - rolka	UVPMR	1 sztuka
17	Uchwyt obsługi mechanizmu Vegas Plisse - mocowanie	UVPMM	1 sztuka
18	Uchwyt obsługi mechanizmu Vegas Plisse - zaślepka	UVPMZ	1 sztuka
19	Profil Vegas Plisse (górny)	PVP15	1 profil
20	Profil Vegas Plisse (dolny)	PVP15 / PVPP11	1 profil
21	Zawias sprężynowy płaski Vegas Plisse	ZSPVP-00 / ZSPVPW-00	1 sztuka
22	Wkręt hartowany 2,2 x 6,5	WKR-2265	1 sztuka
23	Wkręt stożkowy 3,5 x 13 ocynk	WKR-3513	ilość wg instrukcji
24	Sznurek Vegas Plisse	SZVP	ilość wg instrukcji
25	Tkanina plisy	-	ilość wg instrukcji

VP-TRAPEZ

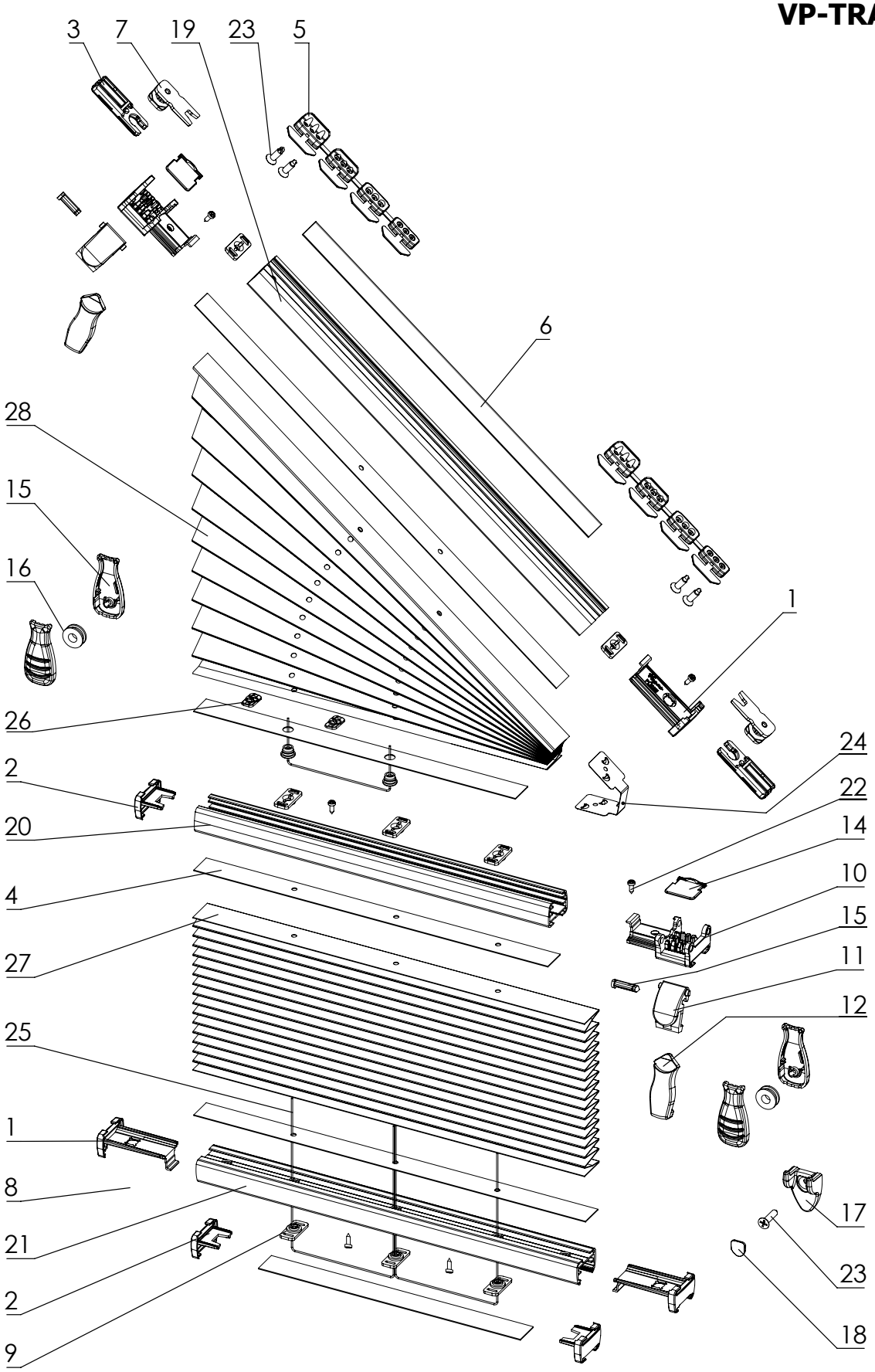

Schemat i wykaz elementów Vegas Plisse (trapez, obsługa sznurkiem, trzy profile)

VP-TRAPEZ

Wykaz elementów Vegas Plisse (trapez, obsługa sznurkiem, trzy profile)

Nr	Nazwa elementu	Indeks	Ilość elementów na roletę
1	Zatyczka profilu z mechanizmem Vegas Plisse 15 mm	ZPVPM15	1 sztuka / 3 sztuki (do PVP15)
2	Zatyczka profilu podziałowego Vegas Plisse 15 mm	ZPVPP15	ilość wg instrukcji (do PVPP15)
3	Mocowanie zaczepu górnego Vegas Plisse	MZGVP	2 sztuki
4	Listwa mocująca 15 mm	LM15-00	ilość wg instrukcji
5	Zestaw zatrzasków Vegas Plisse	ZVP	2 komplety
6	Listwa maskująca Vegas Plisse	LMVP	ilość wg instrukcji
7	Zaczep górny Vegas Plisse	ZGVP	2 sztuki
8	Łożysko sznurka okrągłe Vegas Plisse	LSOVP	ilość wg instrukcji
9	Łożysko sznurka Vegas Plisse	LSVP	ilość wg instrukcji
10	Prowadnik mechanizmu Vegas Plisse	PMVP	1 sztuka
11	Zacisk mechanizmu Vegas Plisse	ZMVP	1 sztuka
12	Dźwignia mechanizmu Vegas Plisse	DMVP	1 sztuka
13	Wkładka zacisku mechanizmu Vegas Plisse	WZMVP	1 sztuka
14	Osłonka prowadnika mechanizmu Vegas Plisse	OMVP	1 sztuka
15	Uchwyt obsługi mechanizmu Vegas Plisse - osłonka	UVPMO	2 sztuki
16	Uchwyt obsługi mechanizmu Vegas Plisse - rolka	UVPMR	1 sztuka
17	Uchwyt obsługi mechanizmu Vegas Plisse - mocowanie	UVPMM	1 sztuka
18	Uchwyt obsługi mechanizmu Vegas Plisse - zaślepka	UVPMZ	1 sztuka
19	Profil Vegas Plisse (górny)	PVP15	1 profil
20	Profil podziałowy Vegas Plisse 15 mm	PVPP15	1 profil
21	Profil Vegas Plisse (dolny)	PVP15 / PVPP11	1 profil
22	Wkręt hartowany 2,2 x 6,5	WKR-2265	1 sztuka
23	Wkręt stożkowy 3,5 x 13 ocynk	WKR-3513	ilość wg instrukcji
24	Zawias sprężynowy płaski Vegas Plisse	ZSPVP-00 / ZSPVPW-00	1 sztuka
25	Sznurek Vegas Plisse	SZVP	ilość wg instrukcji
26	Zacisk tkaniny Vegas Plisse	ZTVP	ilość wg instrukcji
27	Tkanina plisy	-	ilość wg instrukcji
28	Tkanina plisy - trójkąt	-	ilość wg instrukcji

Hosten
systemy pvc & alu

Elementy Vegas Plisse

Edycja: 03.2022

Rysunek i opis elementu	Pakowanie

PVP15 Profil Vegas Plisse 15 mm

Wariant elementu	Indeks
biel lakier	PVP15-01
brąz lakier	PVP15-RAL8028
złoty dąb lakier	PVP15-RAL8003
antracyt lakier półmat	PVP15-RAL7016
kremowy lakier półmat	PVP15-RAL1014
srebrny lakier półmat	PVP15-RAL9006
srebrny anodowany	PVP15-ASR
szampański anodowany	PVP15-ASZ
czarny anodowany	PVP15-ACZ
mahoń okleina	PVP15-03
złoty dąb okleina	PVP15-04
dąb bagienny okleina	PVP15-05
sosna okleina	PVP15-06
orzech okleina	PVP15-07
winchester okleina	PVP15-20
kolor niestandardowy	PVP15-XX

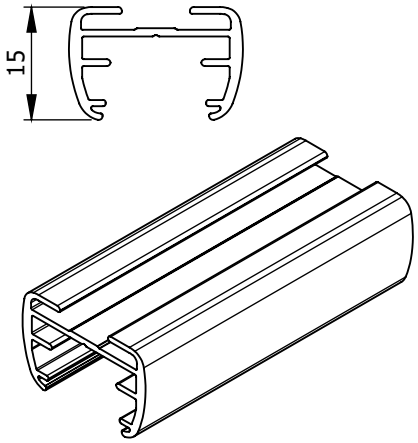

PVP15-01:
120 mb
(20 x 6 mb)

profile inne:
60 mb
(10 x 6 mb)

Rysunek i opis elementu	Pakowanie

PVP18 Profil Vegas Plisse 18 mm

Wariant elementu	Indeks
biel lakier	PVP18-01
brąz lakier	PVP18-RAL8028
złoty dąb lakier	PVP18-RAL8003
antracyt lakier półmat	PVP18-RAL7016
kremowy lakier półmat	PVP18-RAL1014
srebrny lakier półmat	PVP18-RAL9006
srebrny anodowany	PVP18-ASR
szampański anodowany	PVP18-ASZ
czarny anodowany	PVP18-ACZ
mahoń okleina	PVP18-03
złoty dąb okleina	PVP18-04
dąb bagienny okleina	PVP18-05
sosna okleina	PVP18-06
orzech okleina	PVP18-07
winchester okleina	PVP15-20
kolor niestandardowy	PVP18-XX

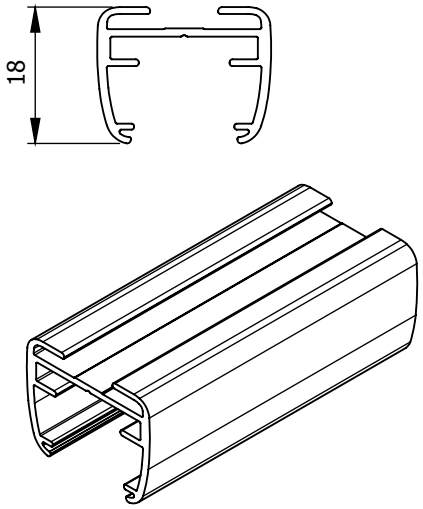

PVP18-01:
120 mb
(20 x 6 mb)

profile inne:
60 mb
(10 x 6 mb)

Rysunek i opis elementu	Pakowanie

PVPP11 Profil podziałowy Vegas Plisse 11 mm

opakowanie:
60 mb
(10 x 6 mb)

Wariant elementu	Indeks
biel lakier	PVPP11-01
brąz lakier	PVPP11-RAL8028
złoty dąb lakier	PVPP11-RAL8003
antracyt lakier półmat	PVPP11-RAL7016
kremowy lakier półmat	PVPP11-RAL1014
srebrny lakier półmat	PVPP11-RAL9006
srebrny anodowany	PVPP11-ASR
szampański anodowany	PVPP11-ASZ
czarny anodowany	PVPP11-ACZ
mahoń okleina	PVPP11-03
złoty dąb okleina	PVPP11-04
dąb bagienny okleina	PVPP11-05
sosna okleina	PVPP11-06
orzech okleina	PVPP11-07
winchester okleina	PVPP11-20
kolor niestandardowy	PVPP11-XX

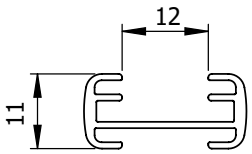

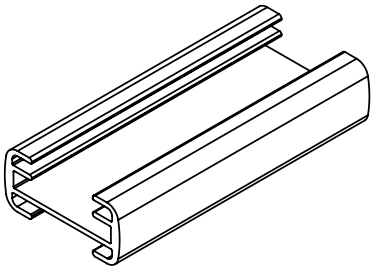

Rysunek i opis elementu	Pakowanie

PVPP15 Profil podziałowy Vegas Plisse 15 mm

opakowanie:
60 mb
(10 x 6 mb)

Wariant elementu	Indeks
biel lakier	PVPP15-01
brąz lakier	PVPP15-RAL8028
złoty dąb lakier	PVPP15-RAL8003
antracyt lakier półmat	PVPP15-RAL7016
kremowy lakier półmat	PVPP15-RAL1014
srebrny lakier półmat	PVPP15-RAL9006
srebrny anodowany	PVPP15-ASR
szampański anodowany	PVPP15-ASZ
czarny anodowany	PVPP15-ACZ
mahoń okleina	PVPP15-03
złoty dąb okleina	PVPP15-04
dąb bagienny okleina	PVPP15-05
sosna okleina	PVPP15-06
orzech okleina	PVPP15-07
winchester okleina	PVP15-20
kolor niestandardowy	PVPP15-XX

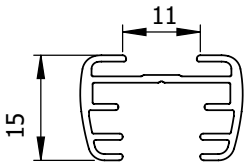

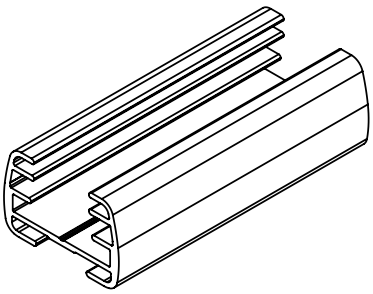

Rysunek i opis elementu	Pakowanie
ZPVP15 Zatyczka profilu Vegas Plisse 15 mm	ZPVP15-01: 200 szt. pozostałe warianty: 100 szt.

Wariant elementu	Indeks
biel w masie	ZPVP15-01
brąz w masie	ZPVP15-02
złoty dąb w masie	ZPVP15-04
szary w masie	ZPVP15-12
antracyt w masie	ZPVP15-13
krem w masie	ZPVP15-15
czarny w masie	ZPVP15-24

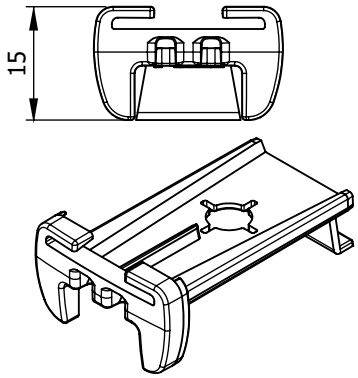

Rysunek i opis elementu	Pakowanie
ZPVP18 Zatyczka profilu Vegas Plisse 18 mm	ZPVP18-01: 200 szt. pozostałe warianty: 100 szt.

Wariant elementu	Indeks
biel w masie	ZPVP18-01
brąz w masie	ZPVP18-02
złoty dąb w masie	ZPVP18-04
szary w masie	ZPVP18-12
antracyt w masie	ZPVP18-13
krem w masie	ZPVP18-15
czarny w masie	ZPVP18-24

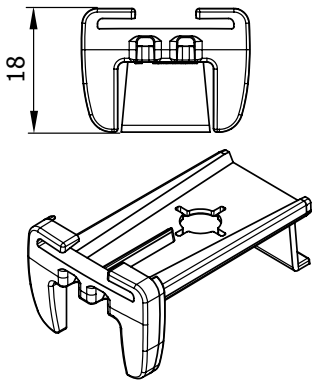

Rysunek i opis elementu	Pakowanie
ZPVPP11 Zatyczka profilu podziałowego Vegas Plisse 11 mm	opakowanie: 100 szt.

Wariant elementu	Indeks
biel w masie	ZPVPP11-01
brąz w masie	ZPVPP11-02
złoty dąb w masie	ZPVPP11-04
szary w masie	ZPVPP11-12
antracyt w masie	ZPVPP11-13
krem w masie	ZPVPP11-15
czarny w masie	ZPVPP11-24

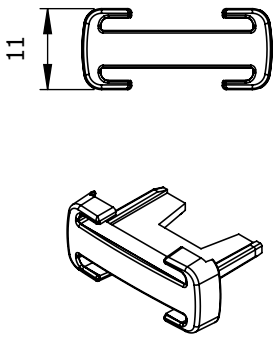

Rysunek i opis elementu	Pakowanie
ZPVPP15 Zatyczka profilu podziałowego Vegas Plisse 15 mm	opakowanie: 100 szt.

Wariant elementu	Indeks
biel w masie	ZPVPP15-01
brąz w masie	ZPVPP15-02
złoty dąb w masie	ZPVPP15-04
szary w masie	ZPVPP15-12
antracyt w masie	ZPVPP15-13
krem w masie	ZPVPP15-15
czarny w masie	ZPVPP15-24

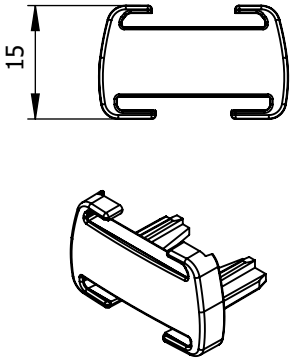

Rysunek i opis elementu	Pakowanie
ZKPVP15 Zatyczka z kanałem profilu Vegas Plisse 15 mm w zestawie z ZKVP-00	ZKPVP15-01: 200 szt. pozostałe warianty: 100 szt.

Wariant elementu	Indeks
biel w masie	ZKPVP15-01
brąz w masie	ZKPVP15-02
mahoń w masie	ZKPVP15-03
złoty dąb w masie	ZKPVP15-04
sosna w masie	ZKPVP15-06
szary w masie	ZKPVP15-12
antracyt w masie	ZKPVP15-13
krem w masie	ZKPVP15-15
czarny w masie	ZKPVP15-24

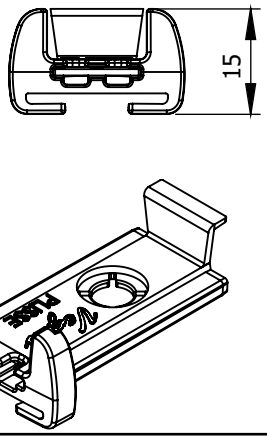

Rysunek i opis elementu	Pakowanie
ZKPVP18 Zatyczka z kanałem profilu Vegas Plisse 18 mm w zestawie z ZKVP-00	ZKPVP18-01: 200 szt. pozostałe warianty: 100 szt.

Wariant elementu	Indeks
biel w masie	ZKPVP18-01
brąz w masie	ZKPVP18-02
mahoń w masie	ZKPVP18-03
złoty dąb w masie	ZKPVP18-04
sosna w masie	ZKPVP18-06
szary w masie	ZKPVP18-12
antracyt w masie	ZKPVP18-13
krem w masie	ZKPVP18-15
czarny w masie	ZKPVP18-24

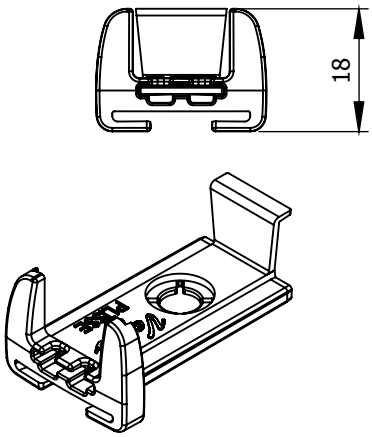

Rysunek i opis elementu	Pakowanie
KZVP-00 Wzmocnienie stalowe zatyczki z kanałem	opakowanie: 200 szt.

Wariant elementu	Indeks
stal	KZVP-00

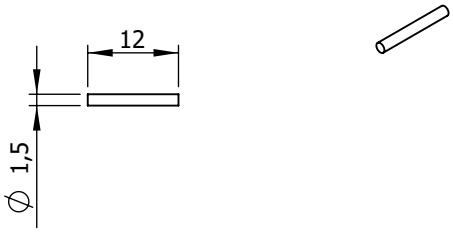

Rysunek i opis elementu	Pakowanie
MSVP15 Mocowanie sznurka Vegas Plisse 15 mm	MSVP15-01: 200 szt. pozostałe warianty: 100 szt.

Wariant elementu	Indeks
biel w masie	MSVP15-01
brąz w masie	MSVP15-02
złoty dąb w masie	MSVP15-04
szary w masie	MSVP15-12
antracyt w masie	MSVP15-13
krem w masie	MSVP15-15
czarny w masie	MSVP15-24

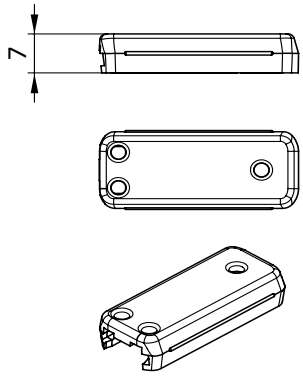

Rysunek i opis elementu	Pakowanie
MSVP18 Mocowanie sznurka Vegas Plisse 18 mm	MSVP18-01: 200 szt. pozostałe warianty: 100 szt.

Wariant elementu	Indeks
biel w masie	MSVP18-01
brąz w masie	MSVP18-02
złoty dąb w masie	MSVP18-04
szary w masie	MSVP18-12
antracyt w masie	MSVP18-13
krem w masie	MSVP18-15
czarny w masie	MSVP18-24

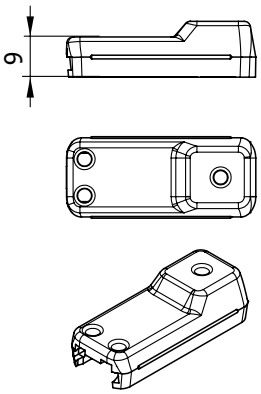

Rysunek i opis elementu	Pakowanie
ZVP Zestaw zatrzasków Vegas Plisse	200 kpl

Wariant elementu	Indeks
biel w masie	ZVP-01
brąz w masie	ZVP-02
złoty dąb w masie	ZVP-04
szary w masie	ZVP-12
antracyt w masie	ZVP-13
krem w masie	ZVP-15
czarny w masie	ZVP-24

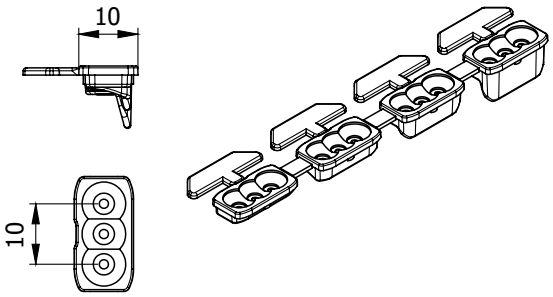

Rysunek i opis elementu	Pakowanie
ZVPR Zatrzask regulowany Vegas Plisse	100 kpl

Wariant elementu	Indeks
biel w masie	ZVPR-01
brąz w masie	ZVPR-02
złoty dąb w masie	ZVPR-04
szary w masie	ZVPR-12
antracyt w masie	ZVPR-13
krem w masie	ZVPR-15
czarny w masie	ZVPR-24

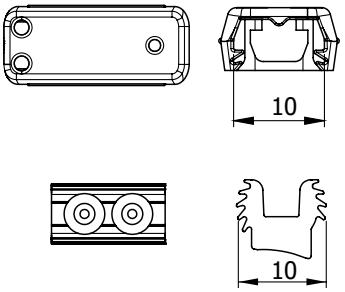

Rysunek i opis elementu	Pakowanie
ZPLMVP Zaślepka podziałowa listwy maskującej Vegas Plisse	opakowanie: 50 szt.

Wariant elementu	Indeks
biel w masie	ZPLMVP-01
brąz w masie	ZPLMVP-02
mahoń w masie	ZPLMVP-03
złoty dąb w masie	ZPLMVP-04
sosna w masie	ZPLMVP-06
szary w masie	ZPLMVP-12
antracyt w masie	ZPLMVP-13
krem w masie	ZPLMVP-15
czarny w masie	ZPLMVP-24

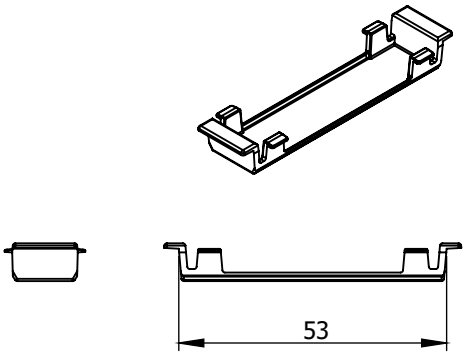

Rysunek i opis elementu	Pakowanie

UVP Uchwyt Vegas Plisse - listek

Wariant elementu	Indeks
biel w masie	UVP-01
brąz w masie	UVP-02
złoty dąb w masie	UVP-04
szary w masie	UVP-12
antracyt w masie	UVP-13
krem w masie	UVP-15
czarny w masie	UVP-24

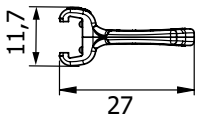

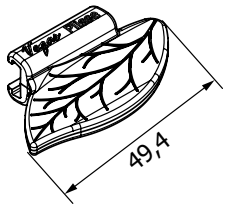

Pakowanie: UVP-01: 400 szt.; pozostałe warianty: 200 szt.

Rysunek i opis elementu	Pakowanie

UVP2 Uchwyt Vegas Plisse - fala

stosowany do uchwytu przedłużonego Vegas Plisse - UVP2G

Wariant elementu	Indeks
biel w masie	UVP2-01
brąz w masie	UVP2-02
złoty dąb w masie	UVP2-04
szary w masie	UVP2-12
antracyt w masie	UVP2-13
krem w masie	UVP2-15
czarny w masie	UVP2-24

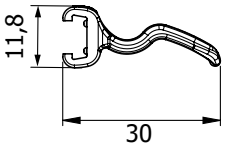

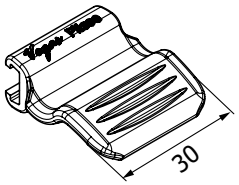

Pakowanie: UVP2-01: 400 szt.; pozostałe warianty: 200 szt.

Rysunek i opis elementu	Pakowanie

UVP3 Uchwyt Vegas Plisse - prosty

Wariant elementu	Indeks
biel w masie	UVP3-01
brąz w masie	UVP3-02
złoty dąb w masie	UVP3-04
szary w masie	UVP3-12
antracyt w masie	UVP3-13
krem w masie	UVP3-15
czarny w masie	UVP3-24

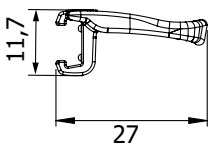

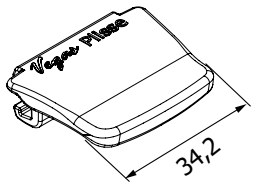

Pakowanie: UVP3-01: 400 szt.; pozostałe warianty: 200 szt.

Rysunek i opis elementu	Pakowanie
UVPW Wkładka uchwytu Vegas Plisse	UVPW-01: 400 szt. pozostałe warianty: 200 szt.

Wariant elementu	Indeks
biel w masie	UVPW-01
brąz w masie	UVPW-02
złoty dąb w masie	UVPW-04
szary w masie	UVPW-12
antracyt w masie	UVPW-13
krem w masie	UVPW-15
czarny w masie	UVPW-24

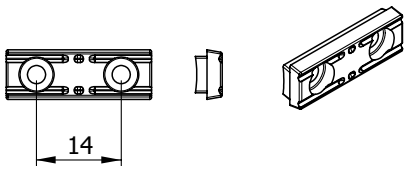

Rysunek i opis elementu	Pakowanie
ZTVP Zacisk tkaniny Vegas Plisse do plisy DUO z 3 profilami	opakowanie: 100 szt.

Wariant elementu	Indeks
biel w masie	ZTVP-01
brąz w masie	ZTVP-02
złoty dąb w masie	ZTVP-04
szary w masie	ZTVP-12
antracyt w masie	ZTVP-13
krem w masie	ZTVP-15
czarny w masie	ZTVP-24

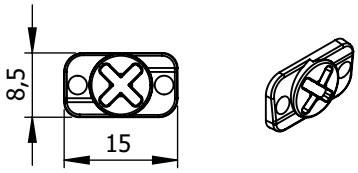

Rysunek i opis elementu	Pakowanie
LSVP Łożysko sznurka Vegas Plisse	LSVP-01: 400 szt. pozostałe warianty: 200 szt.

Wariant elementu	Indeks
wzmocnione	LSVP-00
biel w masie	LSVP-01
brąz w masie	LSVP-02
złoty dąb w masie	LSVP-04
szary w masie	LSVP-12
antracyt w masie	LSVP-13
krem w masie	LSVP-15
czarny w masie	LSVP-24

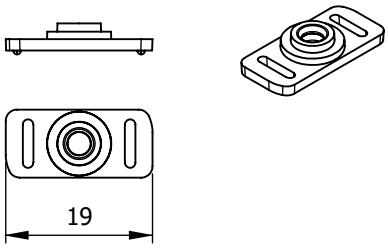

Rysunek i opis elementu	Pakowanie
LSOVP Łożysko sznurka okrągłe Vegas Plisse	LSOVP-01: 400 szt. pozostałe warianty: 200 szt.

Wariant elementu	Indeks
biel w masie	LSOVP-01
brąz w masie	LSOVP-02
złoty dąb w masie	LSOVP-04
szary w masie	LSOVP-12
antracyt w masie	LSOVP-13
krem w masie	LSOVP-15
czarny w masie	LSOVP-24

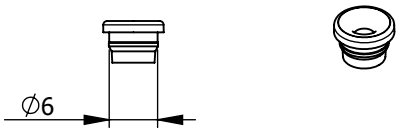

Rysunek i opis elementu	Pakowanie
MSZVP18 Zacisk mocowania linki Vegas Plisse 18 mm	100 szt.

Wariant elementu	Indeks
stal ocynkowana	MKZVP18

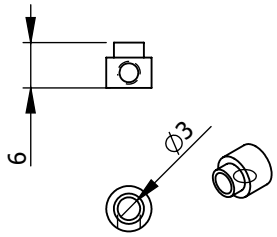

Rysunek i opis elementu	Pakowanie
LS-00 Linka stalowa powlekana Vegas Plisse Ø 0,7 mm	1 rolka (1000 mb)

Wariant elementu	Indeks
linka nierdzewna	LS-00

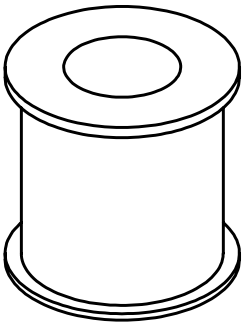

Rysunek i opis elementu	Pakowanie
LMVP Listwa maskująca Vegas Plisse	1 rolka (60 mb)

Wariant elementu	Indeks
biel w masie	LMVP-01
brąz w masie	LMVP-02
złoty dąb w masie	LMVP-04
szary w masie	LMVP-12
antracyt w masie	LMVP-13
krem w masie	LMVP-15
czarny w masie	LMVP-24

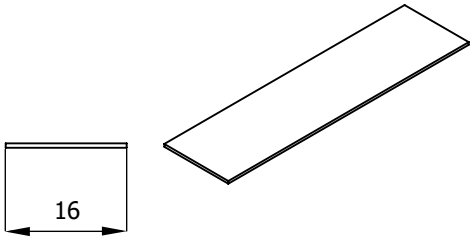

Rysunek i opis elementu	Pakowanie
LM15-01 Listwa mocująca 15 mm	1 rolka (50 mb)

Wariant elementu	Indeks
standard	LM15-00

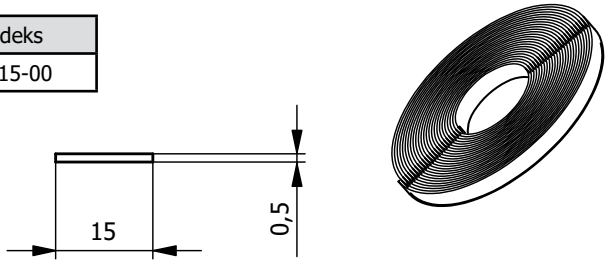

Rysunek i opis elementu	Pakowanie
LM17-01 Listwa mocująca 17 mm	1 rolka (50 mb)

Wariant elementu	Indeks
standard	LM17-00

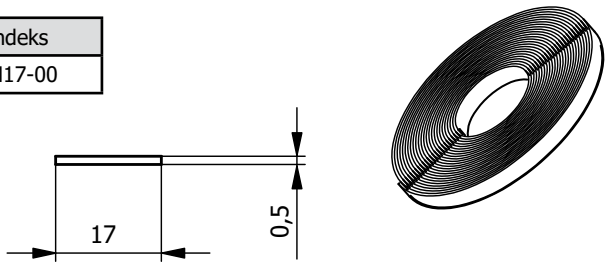

Rysunek i opis elementu	Pakowanie
TS12.05-00 Taśma magnetyczna	1 rolka (30 mb)

Wariant elementu	Indeks
standard	TS12.05-00

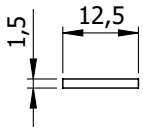

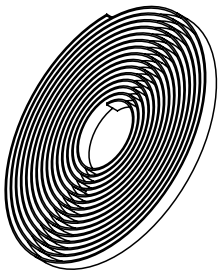

Rysunek i opis elementu	Pakowanie
TS12-01 Taśma stalowa	1 rolka (30 mb)

Wariant elementu	Indeks
biel	TS12-01

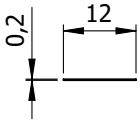

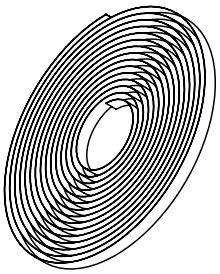

Rysunek i opis elementu	Pakowanie
SZVP Sznurek Vegas Plisse	1 szpula (500 mb)

Wariant elementu	Indeks
biel	SZVP-A00
brąz	SZVP-A25
krem	SZVP-A23
żółty	SZVP-A24
czerwony	SZVP-A08
seledynowy	SZVP-A10
niebieski	SZVP-A06
ciemny niebieski	SZVP-A26
szary	SZVP-A01
czarny	SZVP-A03
brzoskwiniowy	SZVP-A13
beżowy	SZVP-A27
cappucciono	SZVP-A16
wrzosowy	SZVP-A09

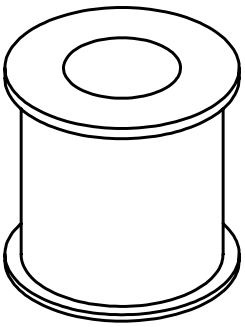

Rysunek i opis elementu	Pakowanie
ZYL-02 Żyłka nylonowa Ø 0,7 mm	7 500 mb (3,24 kg)

Wariant elementu	Indeks
standard	ZYL-02

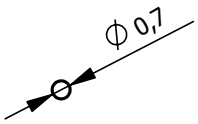

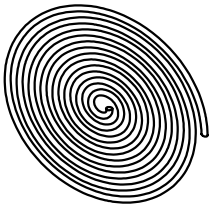

Rysunek i opis elementu	Pakowanie
SVP Sprężynka Vegas Plisse	1000 szt.

Wariant elementu	Indeks
stal ocynkowana 45mm	SVP4.5
stal ocynkowana (wzmocniona) 45mm	SVP4.5s-00
stal ocynkowana (25 mm)	SVP2.5

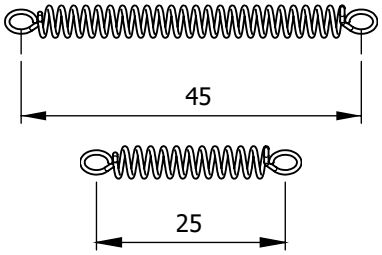

Rysunek i opis elementu	Pakowanie
ZSPVP-00 Zawias sprężynowy płaski Vegas Plisse	100 szt.

Wariant elementu	Indeks
stal	ZSPVP-00

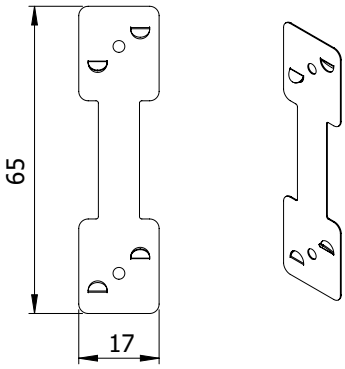

* do plis w kształcie: trójkąt, trapez

Rysunek i opis elementu	Pakowanie
ZSPVPW-00 Zawias sprężynowy płaski Vegas Plisse, wydłużony 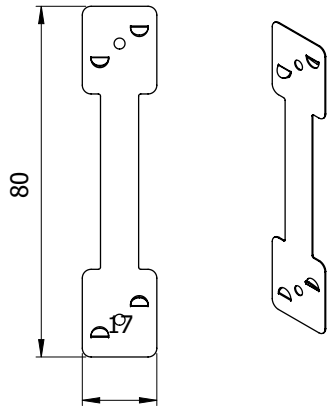 * do plis w kształcie: trójkąt, trapez	100 szt.

Rysunek i opis elementu	Pakowanie
PDVP Prowadnica aluminiowa Vegas Plisse 30 mm 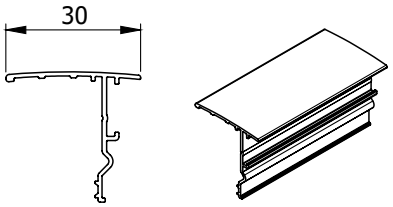 	PDVP-01: 60 mb (10 x 6 mb) pozostałe warianty: 24 mb (4 x 6 mb)

Wariant elementu	Indeks
biel lakier	PDVP-01
brąz lakier	PDVP-RAL8028
kremowy lakier półmat	PDVP-RAL1014
sosna okleina	PDVP-06
srebrny anodowany	PDVP-ASR

Rysunek i opis elementu	Pakowanie
ZPKP/ZPKL Zaślepka prowadnicy dachowej Vegas Plisse do zastosowania z PDVP 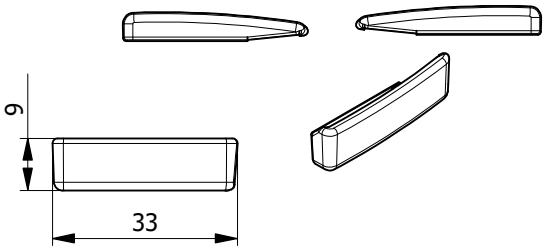 	ZPKP-01: 200 szt. pozostałe warianty: 25 szt.

Wariant elementu	Indeks
biel w masie (prawa)	ZPKP-01
brąz w masie (prawa)	ZPKP-02
szary w masie (prawa)	ZPKP-12
krem w masie (prawa)	ZPKP-15

biel w masie (lewa)	ZPKL-01
brąz w masie (lewa)	ZPKL-02
szary w masie (lewa)	ZPKL-12
krem w masie (lewa)	ZPKL-15

Rysunek i opis elementu	Pakowanie
WKR-3513 Wkręt samowiercący stożkowy 3,5 x 13 ocynk	1000 szt.

Wariant elementu	Indeks
standard	WKR-3513

Stosowane do:
- mocowania MSVP / MKSVP do listwy przyszybowej

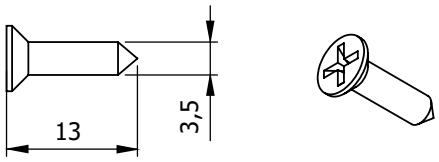

Rysunek i opis elementu	Pakowanie
WKR-2265 Wkręt hartowany	1000 szt.

Wariant elementu	Indeks
standard	WKR-2265

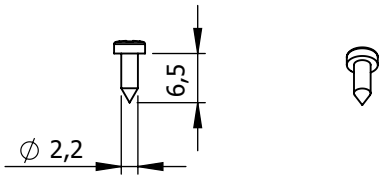

Rysunek i opis elementu	Pakowanie
WKR-2906 Wkręt 2,9 x 6 ocynk	1000 szt.

Wariant elementu	Indeks
standard	WKR-2906

Stosowane do:
- mocowania UVPW do PVP

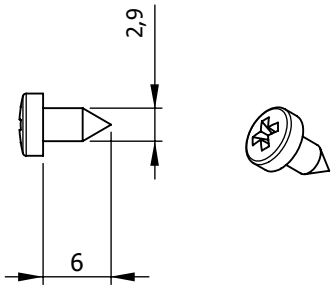

Rysunek i opis elementu	Pakowanie
WKR-2245 Wkręt 2,2 x 4,5 ocynk Wariant elementu: standard Indeks: WKR-2245 Stosowane do: - mocowania SVP do PVP 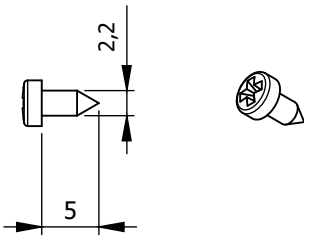	1000 szt.

Rysunek i opis elementu	Pakowanie
WKR-2995 Wkręt mocowania magnesu 2,9 x 9,5 ocynk Wariant elementu: standard Indeks: WKR-2,9x9,5 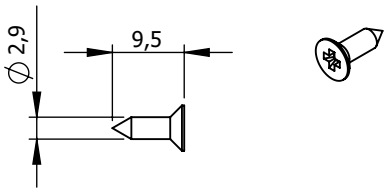	1000 szt.

Hosten
systemy pvc & alu

Uchwyty bezinwazyjne Vegas Plisse

Edycja: 03.2022

Rysunek i opis elementu	Pakowanie
UBD Uchwyt bezinwazyjny 19 mm do stosowania z MKSVP	100 szt.

Wariant elementu	Indeks
biel lakier	UBD-01
brąz lakier	UBD-02
złoty dąb lakier	UBD-04
antracyt lakier	UBD-13

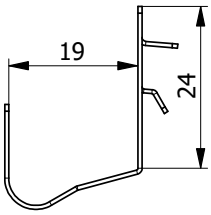

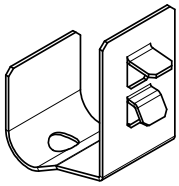

Rysunek i opis elementu	Pakowanie
UBDS Uchwyt bezinwazyjny 15 mm do stosowania z MKSVP	100 szt.

Wariant elementu	Indeks
biel lakier	UBDS-01
brąz lakier	UBDS-02
złoty dąb lakier	UBDS-04
antracyt lakier	UBDS-13

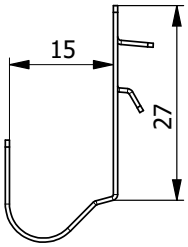

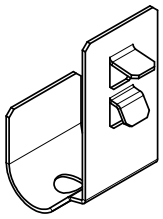

Rysunek i opis elementu	Pakowanie
UBDT Uchwyt bezinwazyjny 24 mm do stosowania z MKSVP	100 szt.

Wariant elementu	Indeks
biel lakier	UBDT-01
brąz lakier	UBDT-02
złoty dąb lakier	UBDT-04
antracyt lakier	UBDT-13

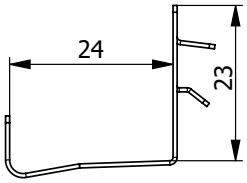

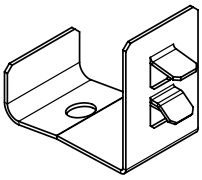

Rysunek i opis elementu	Pakowanie
MKSVP Mocowanie kątowe sznurka Vegas Plisse do zastosowania z MKZVP	100 szt.

Wariant elementu	Indeks
biel w masie	MKSVP-01
brąz w masie	MKSVP-02
złoty dąb w masie	MKSVP-04
szary w masie	MKSVP-12
antracyt w masie	MKSVP-13
krem w masie	MKSVP-15
czarny w masie	MKSVP-24

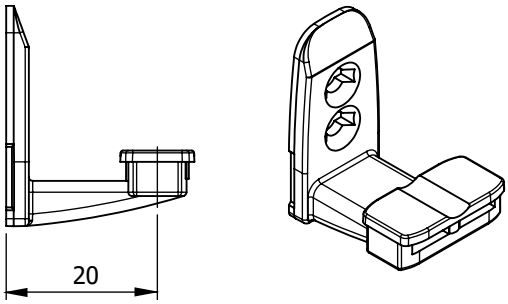

Rysunek i opis elementu	Pakowanie
MKZVP Zaślepka mocowania kątowego sznurka Vegas Plisse do zastosowania z MKSVP	100 szt.

Wariant elementu	Indeks
biel w masie	MKZVP-01
brąz w masie	MKZVP-02
złoty dąb w masie	MKZVP-04
szary w masie	MKZVP-12
antracyt w masie	MKZVP-13
krem w masie	MKZVP-15
czarny w masie	MKZVP-24

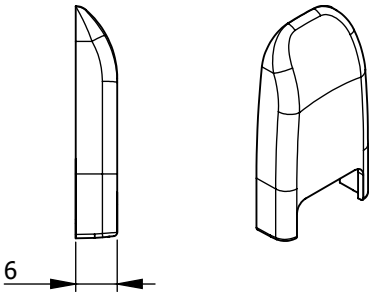

Rysunek i opis elementu	Pakowanie
UBPD-00 Uchwyt bezinwazyjny dolny	200 szt.

Wariant elementu	Indeks
standard	UBPD-00

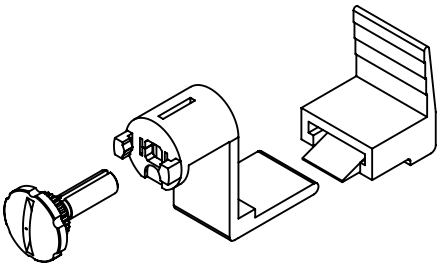

rysunek i opis elementu	pakowanie
UBPS-ZPSVP-00 Zestaw elementów uchwytu bezinwazyjnego standard Vegas Plisse z zaczepem płaskim sznurka - bezbarwny	200 kpl.

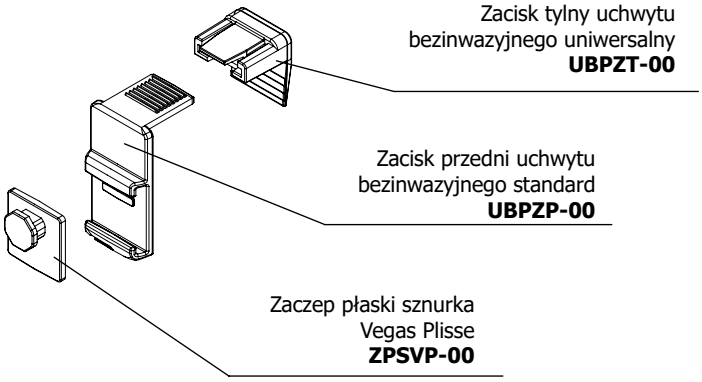

Lista elementów w komplecie

Element mechanizmu	Indeks	Ilość na zestaw
Zacisk tylny uchwytu bezinwazyjnego uniwersalny	UBPZT-00	1 sztuka
Zacisk przedni uchwytu bezinwazyjnego standard	UBPZP-00	1 sztuka
Zaczep płaski sznurka VEGAS PLISSE	ZPSVP-00	1 sztuka

rysunek i opis elementu	pakowanie
UBPW-ZPSVP-00 Zestaw elementów uchwytu bezinwazyjnego wydłużonego Vegas Plisse z zaczepem płaskim sznurka - bezbarwny	200 kpl.

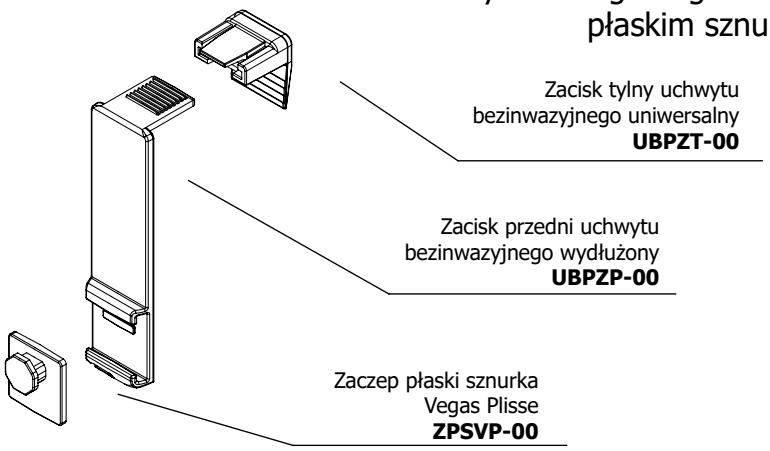

Lista elementów w komplecie

Element mechanizmu	Indeks	Ilość na zestaw
Zacisk tylny uchwytu bezinwazyjnego uniwersalny	UBPZT-00	1 sztuka
Zacisk przedni uchwytu bezinwazyjnego wydłużony	UBPZPW-00	1 sztuka
Zaczep płaski sznurka VEGAS PLISSE	ZPSVP-00	1 sztuka

rysunek i opis elementu	pakowanie
UBPS-ZKSVP-00 Zestaw elementów uchwytu bezinwazyjnego standard Vegas Plisse z zaczepem kątowym sznurka - bezbarwny	200 kpl.

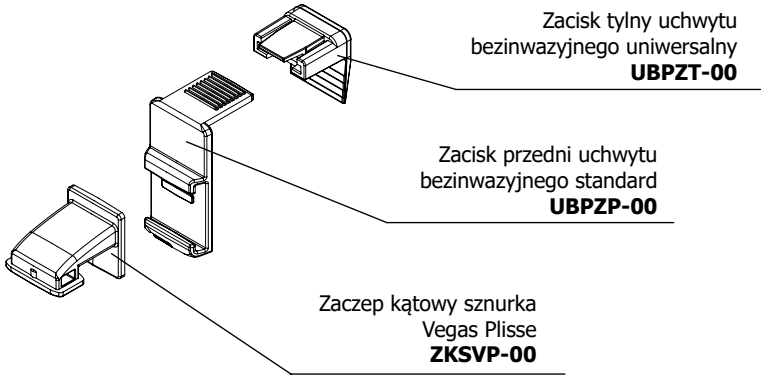

Lista elementów w komplecie

Element mechanizmu	Indeks	Ilość na zestaw
Zacisk tylny uchwytu bezinwazyjnego uniwersalny	UBPZT-00	1 sztuka
Zacisk przedni uchwytu bezinwazyjnego standard	UBPZP-00	1 sztuka
Zaczep kątowy sznurka VEGAS PLISSE	ZKSVP-00	1 sztuka

rysunek i opis elementu	pakowanie
UBPW-ZKSVP-00 Zestaw elementów uchwytu bezinwazyjnego wydłużonego Vegas Plisse z zaczepem kątowym sznurka - bezbarwny	200 kpl.

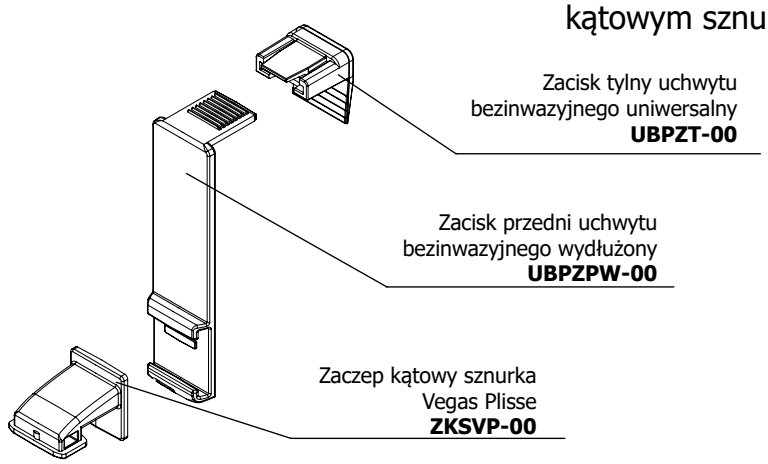

Lista elementów w komplecie

Element mechanizmu	Indeks	Ilość na zestaw
Zacisk tylny uchwytu bezinwazyjnego uniwersalny	UBPZT-00	1 sztuka
Zacisk przedni uchwytu bezinwazyjnego wydłużony	UBPZPW-00	1 sztuka
Zaczep kątowy sznurka VEGAS PLISSE	ZKSVP-00	1 sztuka

Rysunek i opis elementu	Pakowanie
UBA Zestaw elementów uchwytu bezinwazyjnego Quickfit	50 kpl. (kpl. = 4 szt)

Wariant elementu	Indeks
biel	UBA - 01
brąz	UBA - 02
szary	UBA - 12

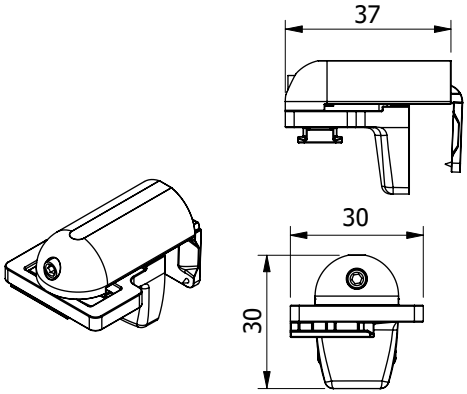

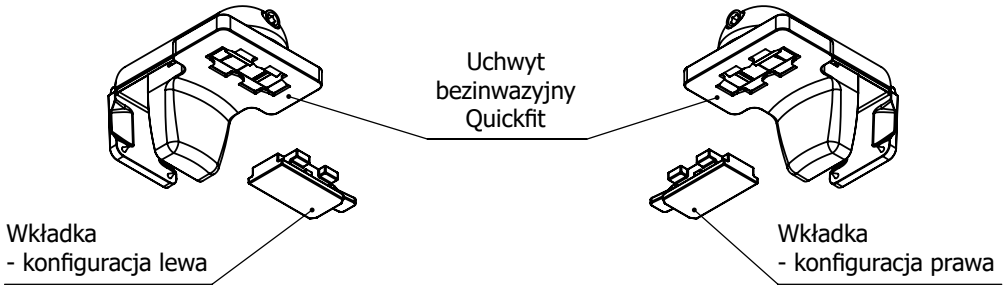

Lista elementów w komplecie

Element mechanizmu	Ilość na zestaw
Uchwyt bezinwazyjny Quickfit - prawy	2 sztuki
Uchwyt bezinwazyjny Quickfit - lewy	2 sztuki

Rysunek i opis elementu	Pakowanie
UBB Zestaw elementów uchwytu bezinwazyjnego Smartfit	100 szt.

Wariant elementu	Indeks
biel	UBB - 01
brąz	UBB - 02

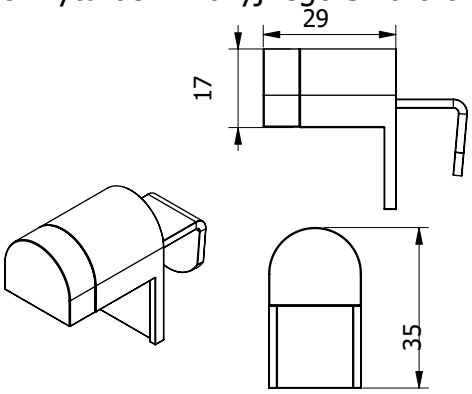

Hosten
systemy pvc & alu

Uchwyt przedłużony Vegas Plisse

Edycja: 03.2022

Rysunek i opis elementu

Uchwyt przedłużony Vegas Plisse - zestaw elementów

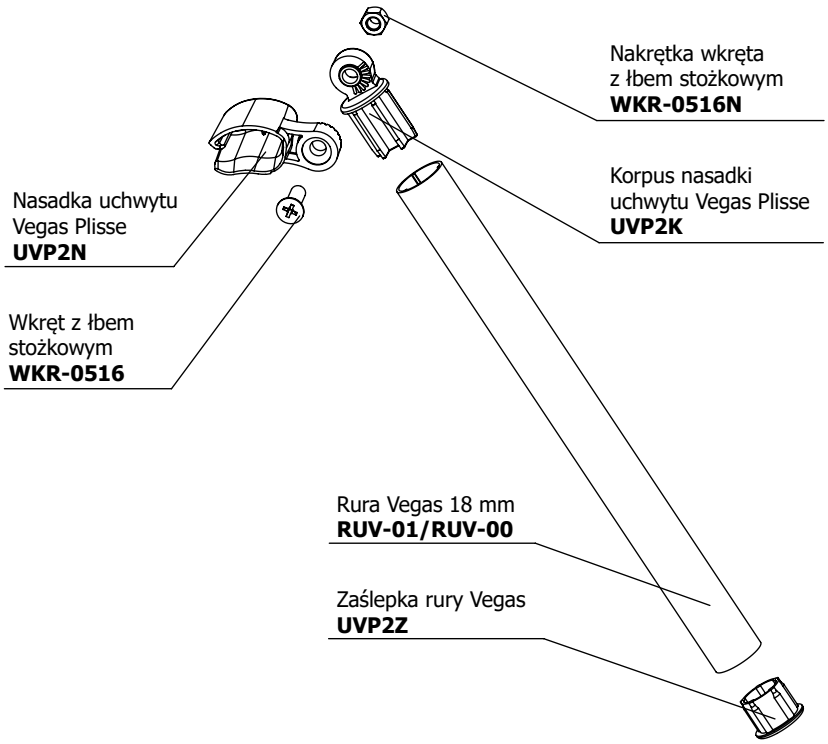

Uchwyt przedłużony Vegas Plisse - lista elementów w zestawie

Nazwa	Indeks	kolor	Ilość na zestaw	Pakowanie
Elementy uchwytu przedłużanego	UVP2G-01	biały	1 kpl.	200 kpl.
Nasadka uchwytu Vegas Plisse Korpus nasadki uchwytu Vegas Pliss Zaślepka rury Vegas	UVP2N UVP2K UVP2Z		1 szt. 1 szt. 1 szt.	

Elementy dodatkowe

Element mechanizmu	Indeks	Ilość na zestaw	Pakowanie
Wkręt z łbem stożkowym	WKR-0516	1 sztuka	500 szt.
Nakrętka wkręta WKR-0516	WKR-0516N	1 sztuka	500 szt.
Rura Vegas 18 mm	RUV-00/RUV-01	1 sztuka	120 mb / 6 mb

Rysunek i opis elementu	Pakowanie
WKR-0516 Wkręt z łbem stożkowym	500 szt.

Wariant elementu	Indeks
standard	WKR-0516

Stosowane do:
- łączenia UVP2N z UVP2K

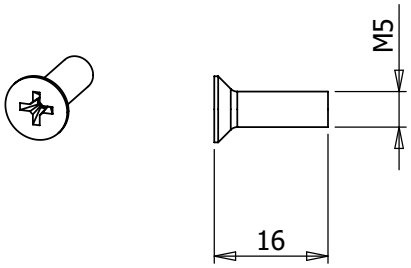

Rysunek i opis elementu	Pakowanie
WKR-0516N Nakrętka wkręta WKR-0516	500 szt.

Wariant elementu	Indeks
standard	WKR-0516N

Stosowane do:
- WKR-0516

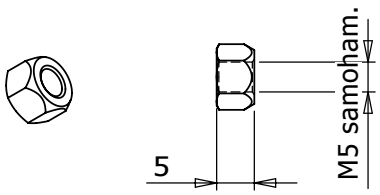

Rysunek i opis elementu	Pakowanie
RUV Rura Vegas 18 mm	RUV-00 120 mb RUV-01 6 mb

Wariant elementu	Indeks
surowy	RUV-00
biel lakier	RUV-01

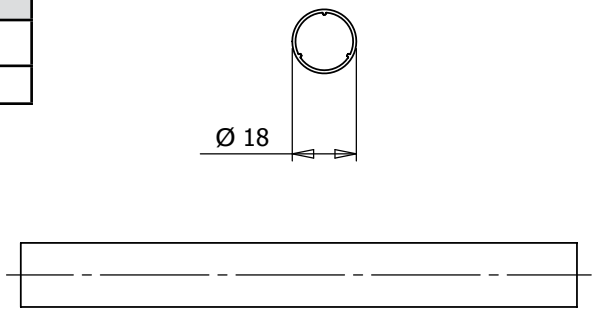

Hosten
systemy pvc & alu

Mechanizm Vegas Plisse

V

Edycja: 03.2022

Rysunek i opis elementu	Pakowanie
NMVP Mechanizm Vegas Plisse - zestaw elementów	100 kpl.

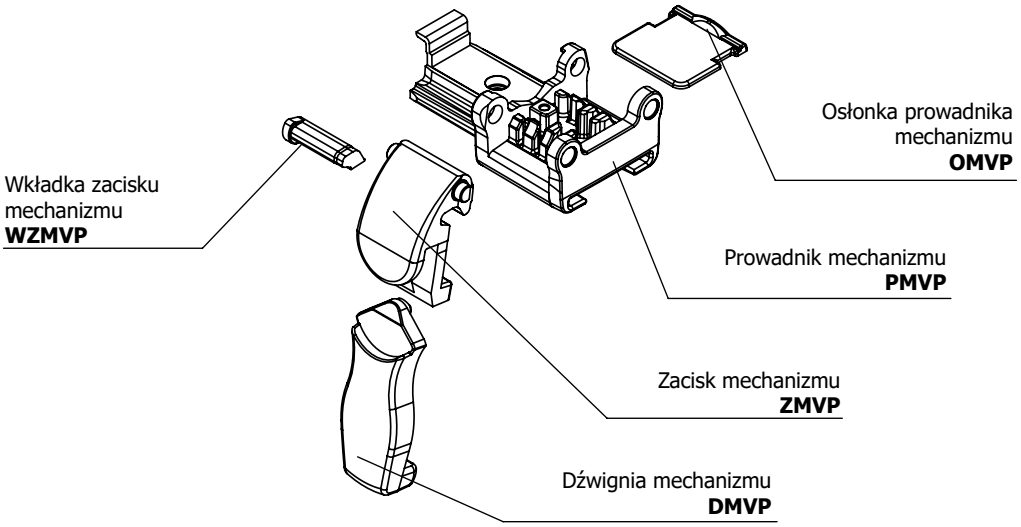

Mechanizm Vegas Plisse - lista elementów w komplecie

Element mechanizmu	Indeks	Ilość na zestaw
Prowadnik mechanizmu VEGAS PLISSE	PMVP	1 sztuka
Zacisk mechanizmu VEGAS PLISSE	ZMVP	1 sztuka
Wkładka zacisku mechanizmu VEGAS PLISSE	WZMVP	1 sztuka
Dźwignia mechanizmu VEGAS PLISSE	DMVP	1 sztuka
Osłonka prowadnika mechanizmu VEGAS PLISSE	OMVP	1 sztuka

NMVP

Mechanizm Vegas Plisse - lista wariantów zestawu

Wariant elementu	Indeks	Opakowanie
Mechanizm VEGAS PLISSE - biel	NMVP - 01	100 kpl.
Mechanizm VEGAS PLISSE - brąz	NMVP - 02	100 kpl.
Mechanizm VEGAS PLISSE - złoty dąb	NMVP - 04	100 kpl.
Mechanizm VEGAS PLISSE - szary	NMVP - 12	100 kpl.
Mechanizm VEGAS PLISSE - antracyt	NMVP - 13	100 kpl.
Mechanizm VEGAS PLISSE - krem	NMVP - 15	100 kpl.
Mechanizm VEGAS PLISSE - czarny	NMVP - 24	100 kpl.

Rysunek i opis elementu	Pakowanie
UVPM Uchwyt obsługi mechanizmu Vegas Plisse - zestaw elementów	100 kpl.

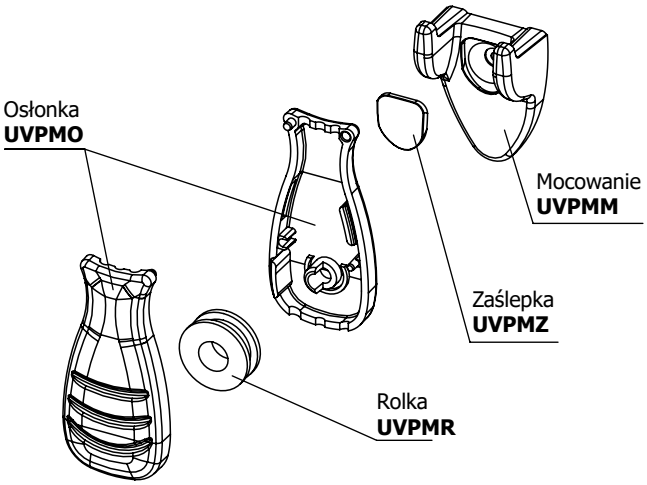

Uchwyt obsługi mechanizmu Vegas Plisse - lista elementów w komplecie

Element mechanizmu	Indeks	Ilość na zestaw
Uchwyt obsługi mechnanizmu Vegas Plisse - osłonka	UVPMO	2 sztuki
Uchwyt obsługi mechnanizmu Vegas Plisse - mocowanie	UVPMM	1 sztuka
Uchwyt obsługi mechnanizmu Vegas Plisse - zaślepka	UVPMZ	1 sztuka
Uchwyt obsługi mechnanizmu Vegas Plisse - rolka	UVPMR	1 sztuka

UVPM Uchwyt obsługi mechanizmu Vegas Plisse - lista wariantów zestawu

Wariant elementu	Indeks	Opakowanie
Uchwyt obsługi mechanizmu VEGAS PLISSE - bezbarwny	UVPM - 00	100 kpl.
Uchwyt obsługi mechanizmu VEGAS PLISSE - biel	UVPM - 01	100 kpl.
Uchwyt obsługi mechanizmu VEGAS PLISSE - brąz	UVPM - 02	100 kpl.
Uchwyt obsługi mechanizmu VEGAS PLISSE - złoty dąb	UVPM - 04	100 kpl.
Uchwyt obsługi mechanizmu VEGAS PLISSE - szary	UVPM - 12	100 kpl.
Uchwyt obsługi mechanizmu VEGAS PLISSE - antracyt	UVPM - 13	100 kpl.
Uchwyt obsługi mechanizmu VEGAS PLISSE - krem	UVPM - 15	100 kpl.
Uchwyt obsługi mechanizmu VEGAS PLISSE - czarny	UVPM - 24	100 kpl.

Rysunek i opis elementu	Pakowanie
ZGVP Zaczep górny Vegas Plisse do plisy z mechanizmami - zestaw z MZGVP	opakowanie: 200 szt.

Wariant elementu	Indeks
biel w masie	ZGVP-01
brąz w masie	ZGVP-02
złoty dąb w masie	ZGVP-04
szary w masie	ZGVP-12
antracyt w masie	ZGVP-13
krem w masie	ZGVP-15
czarny w masie	ZGVP-24

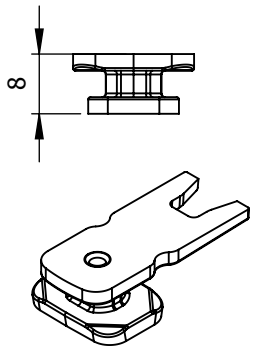

Rysunek i opis elementu	Pakowanie
MZGVP Mocowanie zaczepu górnego Vegas Plisse do plisy z mechanizmami - zestaw z ZGVP	opakowanie: 200 szt.

Wariant elementu	Indeks
biel w masie	MZGVP-01
brąz w masie	MZGVP-02
złoty dąb w masie	MZGVP-04
szary w masie	MZGVP-12
antracyt w masie	MZGVP-13
krem w masie	MZGVP-15
czarny w masie	MZGVP-24

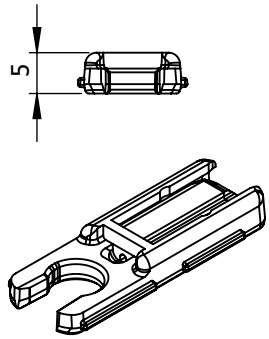

Rysunek i opis elementu	Pakowanie
ZDVP Zaczep dolny Vegas Plisse do plisy z mechanizmem	opakowanie: 100 szt.

Wariant elementu	Indeks
biel w masie	ZDVP-01
brąz w masie	ZDVP-02
złoty dąb w masie	ZDVP-04
szary w masie	ZDVP-12
antracyt w masie	ZDVP-13
krem w masie	ZDVP-15
czarny w masie	ZDVP-24

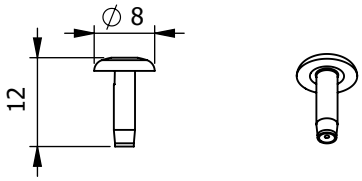

Rysunek i opis elementu	Pakowanie
ZPVPM15 Zatyczka profilu Vegas Plisse 15 mm do plisy z mechanizmem	opakowanie: 300 szt.

Wariant elementu	Indeks
biel w masie	ZPVPM15-01
brąz w masie	ZPVPM15-02
złoty dąb w masie	ZPVPM15-04
szary w masie	ZPVPM15-12
antracyt w masie	ZPVPM15-13
krem w masie	ZPVPM15-15
czarny w masie	ZPVPM15-24

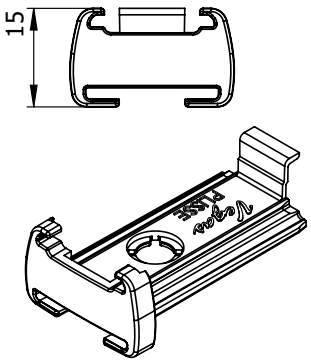

Rysunek i opis elementu	Pakowanie
PSZVP Przelotka sznurka Vegas Plisse	PSZVP-01: 400 szt. pozostałe warianty: 200 szt.

Wariant elementu	Indeks
biel w masie	PSZVP-01
brąz w masie	PSZVP-02
mahoń w masie	PSZVP-03
złoty dąb w masie	PSZVP-04
sosna w masie	PSZVP-06
szary w masie	PSZVP-12
antracyt w masie	PSZVP-13
krem w masie	PSZVP-15
czarny w masie	PSZVP-24

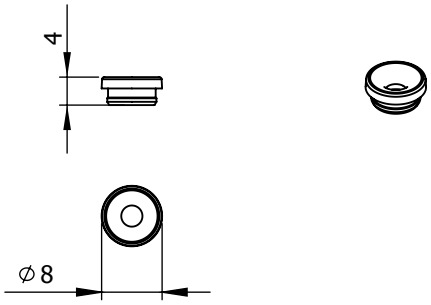

Hosten
systemy pvc & alu

Magnes

Rysunek i opis elementu	Pakowanie

MMSVP15 Mocowanie magnetyczne sznurka Vegas Plisse
do zastosowania z BMVP

Wariant elementu	Indeks
biel w masie	MMSVP15-01
brąz w masie	MMSVP15-02
mahoń w masie	MMSVP15-03
złoty dąb w masie	MMSVP15-04
sosna w masie	MMSVP15-06
szary w masie	MMSVP15-12
antracyt w masie	MMSVP15-13
krem w masie	MMSVP15-15
czarny w masie	MMSVP15-24

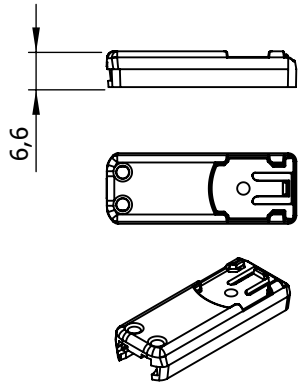

Pakowanie: MMSVP15-01: 200 szt.; pozostałe warianty: 100 szt.

Rysunek i opis elementu	Pakowanie

BMVP-00 Blaszka mocowania magnesu Vegas Plisse
do zastosowania z MMSVP15

Wariant elementu	Indeks
stal	BMVP-00

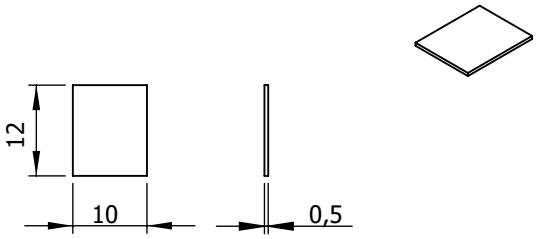

Pakowanie: opakowanie: 200 szt.

Rysunek i opis elementu	Pakowanie

PMKVP Podkładka montażowa magnesu Vegas Plisse

Wariant elementu	Indeks
biel w masie	PMKVP-01
brąz w masie	PMKVP-02
mahoń w masie	PMKVP-03
złoty dąb w masie	PMKVP-04
sosna w masie	PMKVP-06
szary w masie	PMKVP-12
antracyt w masie	PMKVP-13
krem w masie	PMKVP-15
czarny w masie	PMKVP-24

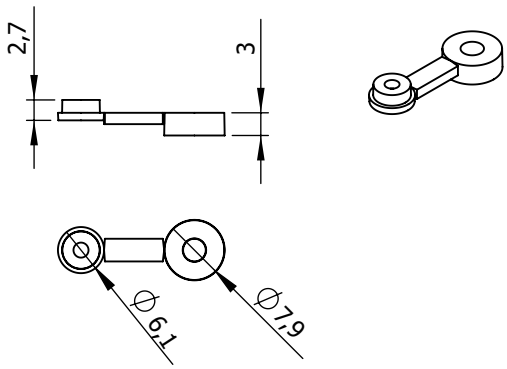

Pakowanie: opakowanie: 200 szt.

Rysunek i opis elementu	Pakowanie
MZVP-00 Magnes mocujący Vegas Plisse	opakowanie 200 szt.
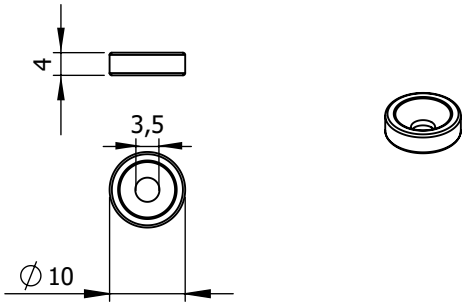
Wariant elementu	Indeks
magnes	MZVP-00